Gaggenau
Gebruiksaanwijzing

CMP 270

Volautomatische espressomachine

Inhoudsopgave

Bestemming van het apparaat **3**

Belangrijke veiligheidsvoorschriften **3**

Milieubescherming **4**
Energiebesparing 4
Milieuvriendelijk afvoeren 4

Het apparaat leren kennen **5**
Standaarduitvoering 5
Montage en onderdelen 6
Display en bedieningselementen 7
Posities functiekeuzeknop 7
Symbolen 7
Kleuren en weergave 8
Deuropening 8
Extra informatie i en i① 8
Toebehoren 9

Apparaat in- en uitschakelen **9**
Hoofdschakelaar 9
Rusttoestand 10
Apparaat activeren 10

Apparaat in gebruik nemen **10**
Eerste instellingen 10
Waterhardheid instellen 11

Waterfilter **11**
Gebruik met of zonder waterfilter 11
Waterfilter plaatsen 12

Bonenreservoir vullen **12**

Dranken bereiden **13**
Dranken kiezen 13
Koffiedrank van versgemalen bonen zetten 14
Twee koppen tegelijk klaarmaken 14
Koffiedrank klaarmaken met behulp van de koffiepoeder 15
Koffiedrank met melk klaarmaken 15
Melkschuim en warme melk bereiden 16
Heet water maken 16
Koffiemaalgraad instellen 17
Wisselen van bonensoort 17

Individuele dranken **18**

Kinderslot **19**
Kinderslot inschakelen 19
Kinderslot uitschakelen 19

Basisinstellingen **20**
Gewicht melkreservoir instellen 22
Meldingen 22

Dagelijks onderhoud en reiniging **23**
Dagelijks onderhoud 23
Melksysteem reinigen 24
Zetgroep reinigen 25

Onderhoudsprogramma's **26**
Reinigen 26
Ontkalken 27
Reinigen en ontkalken 27
Waterreservoir met schoon water vullen 28

Leegmaakprogramma **28**

Zelf eenvoudige problemen verhelpen **29**

Technische gegevens **31**

AQUA-STOP-garantie **31**

Meer informatie over producten, accessoires, onderdelen en diensten vindt u op het internet: **www.gaggenau.com** en in de online-shop: **www.gaggenau.com/zz/store**

Bestemming van het apparaat

Controleer het apparaat na het uitpakken. Niet aansluiten in geval van transportschade.

Dit apparaat is alleen bestemd voor huishoudelijk gebruik en de huiselijke omgeving.

Gebruik het apparaat alleen binnenshuis bij kamertemperatuur en tot 2000 m boven de zeespiegel.

Het apparaat tegen vorst beschermen, anders wordt het beschadigd.

⚠ Belangrijke veiligheidsvoorschriften

Lees de gebruiksaanwijzing zorgvuldig door, houd u eraan en bewaar hem goed. Geeft u het apparaat door aan derden, voeg deze gebruiksaanwijzing er dan bij.

Dit apparaat kan worden bediend door kinderen vanaf 8 jaar en door personen met fysieke, sensorische of geestelijke beperkingen of met gebrekkige ervaring en/of kennis, indien zij onder toezicht staan of zijn geïnstrueerd in het veilige gebruik van het apparaat en de daaruit resulterende gevaren hebben begrepen. Kinderen jonger dan 8 jaar dienen uit de buurt van het apparaat en het aansluitsnoer te worden gehouden en mogen het apparaat niet bedienen. Kinderen mogen niet met het apparaat spelen. Reiniging en gebruikersonderhoud mogen niet door kinderen worden uitgevoerd, tenzij de kinderen 8 jaar of ouder zijn en zij deze werkzaamheden onder toezicht uitvoeren.

⚠ Waarschuwing – Gevaar voor een elektrische schok!

- Het apparaat mag uitsluitend via een conform de voorschriften geïnstalleerd stopcontact met randaarde op een stroomnet met wisselstroom worden aangesloten. Overtuig u ervan dat het randaardesysteem van de elektrische huisinstallatie conform de elektrotechnische voorschriften is geïnstalleerd.
- Het apparaat uitsluitend aansluiten en gebruiken volgens de gegevens op het typeplaatje. Wanneer de netaansluiting van dit apparaat wordt beschadigd, moet dit door de servicedienst worden vervangen.
- Gebruik het apparaat uitsluitend indien aansluitsnoer en apparaat geen beschadigingen vertonen. Trek bij storingen direct de stekker uit het stopcontact of schakel de netspanning uit.

- Onmiddellijk de waterkraan sluiten als er water uit de toevoerslang stroomt. Bij het aansluiten of uitvoeren van werkzaamheden aan de waterleiding het apparaat van het stroomnet loskoppelen.
- Om gevaren te voorkomen mogen reparaties aan het apparaat uitsluitend worden uitgevoerd door onze klantenservice.
- Het apparaat en het aansluitsnoer nooit onderdompelen in water.
- Stekker van het apparaat mag niet in contact komen met vloeistof.

⚠ Waarschuwing – Gevaar door magnetisme!

Het apparaat bevat permanentmagneten die elektronische implantaten, zoals pacemakers of insulinepompen, kunnen beïnvloeden. Dragers van elektronische implantaten dienen een minimumafstand van 10 cm tot het apparaat en bij het wegnemen to de volgende delen aan te houden: melkreservoir, melksysteem, watertank en zetgroep.

⚠ Waarschuwing – Kans op stikken!

Laat kinderen niet met verpakkingsmateriaal spelen. Bewaar kleine onderdelen op een veilige plaats, deze kunnen ingeslikt worden.

⚠ Waarschuwing – Risico van verbranding!

- Het melksysteem wordt zeer heet. De melkschuimer mag na gebruik pas worden aangeraakt wanneer hij is afgekoeld.
- Enkele onderdelen van het apparaat worden zeer heet. Nooit de hete onderdelen van het apparaat aanraken.

⚠ Waarschuwing – Risico van letsel!

- Onjuist gebruik van het apparaat kan letsel tot gevolg hebben.
- Grijp niet in de maler.
- Let bij het sluiten van de deur op uw vingers.

⚠ Waarschuwing – Brandgevaar!

Het apparaat wordt heet. Het apparaat voldoende ventileren.Het apparaat nooit in een kast met gesloten kastdeur gebruiken.

⚠ Waarschuwing – Gezondheidsrisico!

Verontreinigingen aan het apparaat kunnen de gezondheid in gevaar brengen.De reinigingsaanwijzingen voor het apparaat in acht nemen.

Milieubescherming

Energiebesparing

- Als het apparaat niet wordt gebruikt, schakel het dan uit.
- Het interval voor de automatische uitschakeling op de kleinste waarde instellen.
- Onderbreek, indien mogelijk niet het tappen van koffie of melkschuim. Het voortijdig onderbreken leidt tot een verhoogd energieverbruik en tot sneller vollopen van de lekschaal.
- Ontkalk het apparaat regelmatig om kalkafzettingen te voorkomen. Kalkresten leiden tot een hoger energieverbruik.

Milieuvriendelijk afvoeren

Voer de verpakking op een milieuvriendelijke manier af.

Dit apparaat is gekenmerkt in overeenstemming met de Europese richtlijn 2012/19/EU betreffende afgedankte elektrische en elektronische apparatuur (waste electrical and electronic equipment - WEEE).

De richtlijn geeft het kader aan voor de in de EU geldige terugneming en verwerking van oude apparaten.

Vraag bij uw speciaalzaak om actuele informatie over het afvoeren van afval.

Het apparaat leren kennen

Hier leert u uw nieuwe apparaat kennen. We leggen u de werking van het bedieningspaneel en de afzonderlijke bedieningselementen uit. Daarnaast krijgt u informatie over de accessoires.

Meer informatie over het apparaat, bijvoorbeeld over de manier waarop de openingshoek van de deur kan worden gewijzigd, is te vinden in de bijgevoegde montagehandleiding.

Standaarduitvoering

(voor de gebruik)

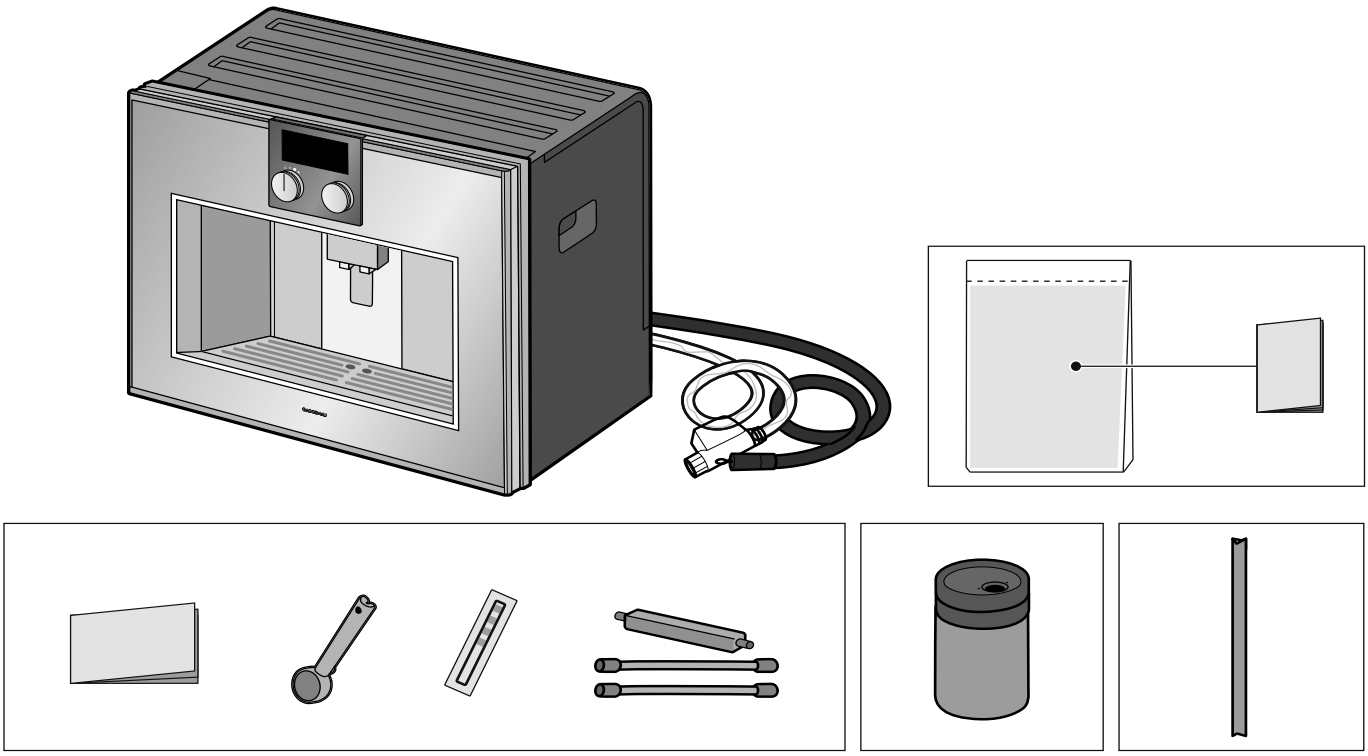

Montage en onderdelen

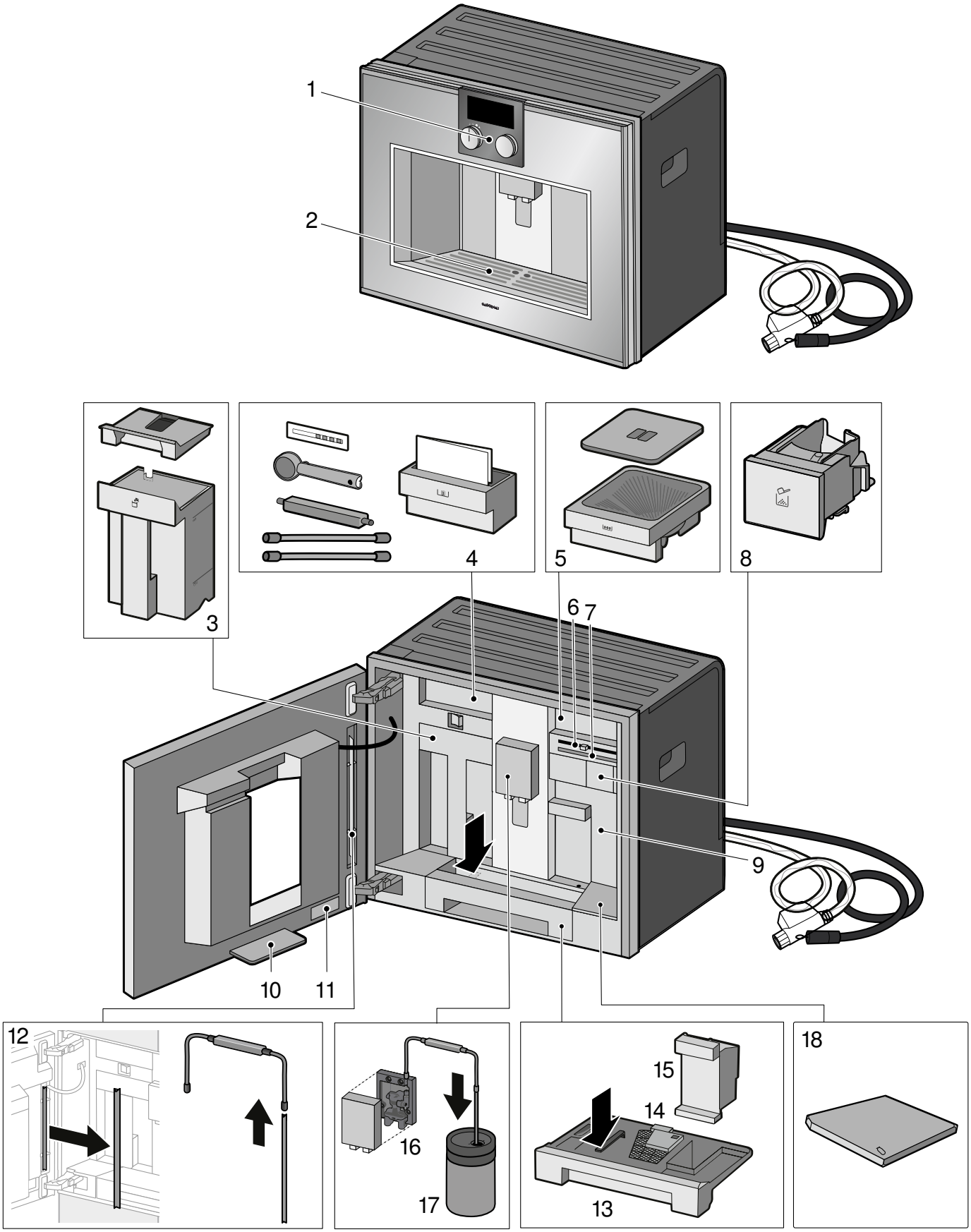

1	Display en bedieningselementen
2	Plateau voor bijv. kopjes
3	Waterreservoir met deksel
4	Lade voor toebehoren (voor korte handleiding en toebehoren)
5	Bonenreservoir
6	Instelknop maalfijnheid
7	Magnetische houder (voor verbindingsstuk melkslangetjes)
8	Lade voor gemalen koffie
9	Beveiligingsdeksel (voor zetgroep)
10	Opvangschaal
11	Typeplaatje
12	Houder (voor melkbuisje)
13	Lekschaal
14	Afvoerfilter
15	Koffiedikhouder
16	Uitloop en melksysteem, in hoogte verstelbaar
17	Melkreservoir
18	Plateau (weegschaal) voor melkreservoir, afneembaar

Display en bedieningselementen

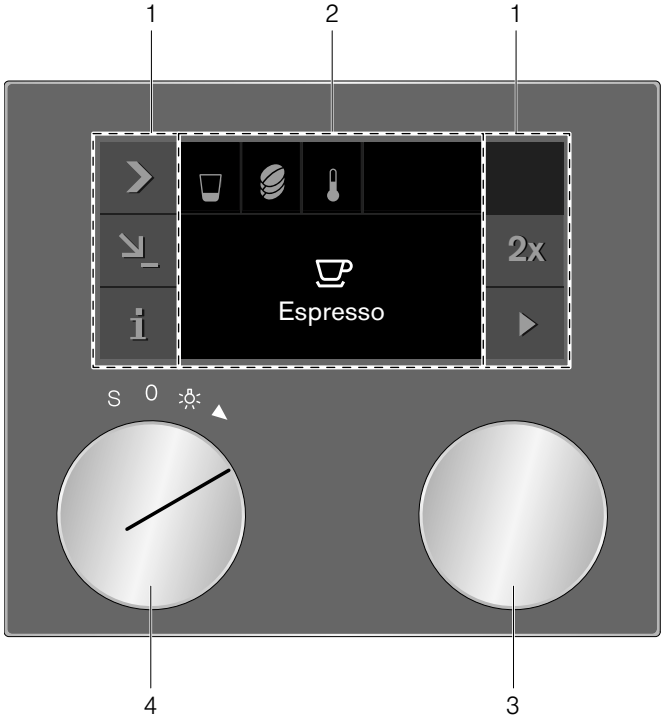

1	Bedieningspaneel	Deze gebieden zijn gevoelig voor aanraking. Raak een symbool aan om de betreffende functie te kiezen.
2	Display	Het display toont bijv. actuele instellingen en keuzemogelijkheden.
3	Draaiknop	Met de draaiknop kunt u de gewenste drank kiezen en andere instellingen uitvoeren.
4	Functiekeuzeknop	Met de functiekeuzeknop kunt u dranken of de door u opgeslagen voorkeursdranken oproepen.

Posities functiekeuzeknop

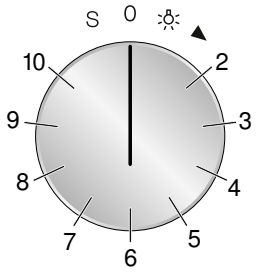

Positie	Functie
0	Nulstand
☼	Licht
2	Dranken kiezen
3 - 10	Geheugenplaats voor individuele dranken
S	Serviceprogramma's/Basisinstellingen

Symbolen

In het volgende overzicht vindt u de symbolen die het vaakst voorkomen bij het bedienen van uw machine.

Symbool	Functie
▶	Start
■	Stop
✕	Afbreken
✓	Bevestigen/Instellingen opslaan
❯	Keuzepijl
i	Extra informatie oproepen
	Extra tips opvragen
	Instellingen veranderen
	Individuele drank opslaan
	Snelle keuze inhoud
2 x	Drank 2 x
	Kinderslot

Kleuren en weergave

Kleuren

De verschillende kleuren bieden de gebruiker de helpende hand bij de verschillende instelsituaties.

oranje	Eerste instellingen
	Hoofdfuncties, meldingen
blauw	Basisinstellingen
	Reiniging
wit	instelbare waarden

Weergave

Al naar gelang de situatie worden symbolen, waarden en indicaties anders weergegeven.

Standaard	Waarden en symbolen die zojuist zijn gekozen, worden vergroot weergegeven.
Gereduceerde display-weergave	Na korte tijd wordt de display-weergave gereduceerd en alleen nog het belangrijkste weergegeven. Deze functie is standaard in de basisinstellingen geactiveerd en kan worden gedeactiveerd.

Deuropening

U kunt de deur met de greep aan de zijkant met de hand openen.

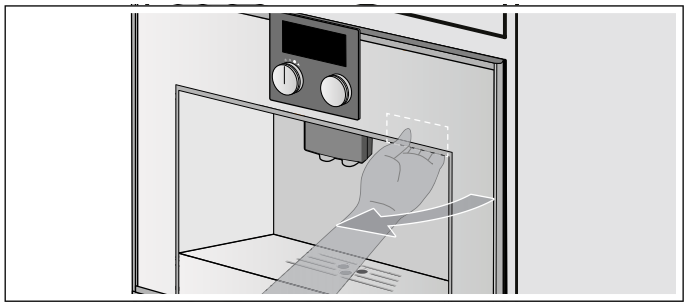

Extra informatie i en i①

Door het symbool i aan te raken kunt u extra informatie oproepen.

Tijdens het gebruik krijgt u bijvoorbeeld informatie over het aantal van de tot dan toe bereide dranken.

Als de functiekeuzeknop op **S** staat, krijgt u bijvoorbeeld informatie over het tijdstip waarop het apparaat ontkalkt of gereinigd of het waterfilter vervangen dient te worden. Deze informatie kunt u gebruiken om bijvoorbeeld een serviceprogramma te kiezen dat snel dient te worden uitgevoerd.

Bij belangrijke aanwijzingen verschijnt het symbool i①. Ook worden nieuwe meldingen enkele seconden op het display weergegeven. Deze meldingen verdwijnen automatisch na enkele seconden of moeten met ✔ bevestigd worden. Er kan een lijst met meldingen worden weergegeven door het symbool i① aan te raken. Als de vereiste handeling is uitgevoerd, verdwijnt de betreffende melding.

Toebehoren

De volautomatische espressomachine heeft een lade waarin u toebehoren zoals de korte handleiding of het maatschepje kunt opbergen. Na het openen van de deur kunt u de magnetische houder en klem voor de afzonderlijke onderdelen zoals de melkslangetjesset gebruiken. Aan de binnenzijde van de deur bevindt zich de houder voor het melkbuisje.

Het apparaat wordt geleverd met de volgende standaardaccessoires:

	Maatlepel Voor het vullen met gemalen koffie.
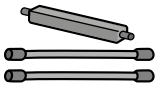	**Melkslangetjesset** Voor het aansluiten van het melkreservoir.
	Melkbuisje Voor aanbrenging in het melkreservoir, melkpakken en melkflessen of voor gebruik bij uitvoering van een serviceprogramma.
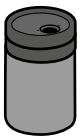	**Melkreservoir** Capaciteit 0,5 liter. Het melkreservoir is speciaal ontwikkeld voor gebruik in combinatie met deze volautomatische espressomachine. Het is uitsluitend bedoeld voor huishoudelijk gebruik en voor het bewaren van melk in de koelkast.

Volgende accessoires kunnen via de servicedienst worden nabesteld:

- Waterfilter (bestelnr. 17000705)
- Reinigingstabletten (bestelnr. 00311769)
- Ontkalkingstabletten (bestelnr. 00311819)
- Roestvrij stalen melkreservoir (Bestelnr. 11019259)
- Begrenzing voor openingshoek 92° (Bestelnr. 00636455)
- Bonenreservoir met deksel (Bestelnr. 11015223)
- Verlenging watertoevoerslang (Bestelnr. 11019575)

Apparaat in- en uitschakelen

Hoofdschakelaar

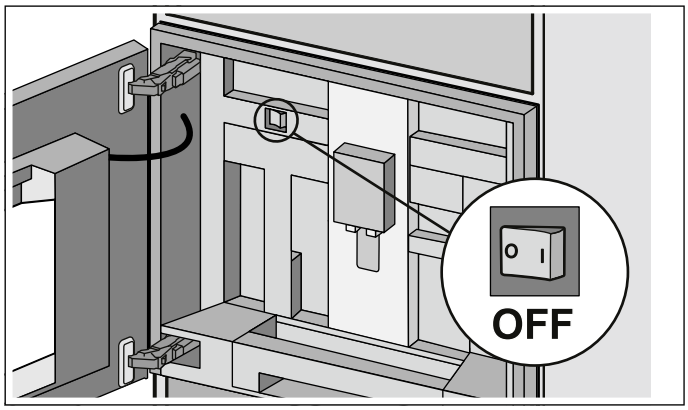

U schakelt het apparaat met de hoofdschakelaar in en uit.

Wanneer het apparaat met de hoofdschakelaar uitgeschakeld is, is de stroomtoevoer onderbroken.

Het apparaat is zo geprogrammeerd, dat het na 30 minuten automatisch stand-by wordt geschakeld. Deze periode kan desgewenst worden gewijzigd.
⟶ *"Basisinstellingen" op pagina 20*

Wanneer het met de hoofdschakelaar wordt ingeschakeld spoelt het apparaat automatisch. Uitzondering: het apparaat is pas een paar minuten daarvoor uitgeschakeld.

Aanwijzingen

- De hoofdschakelaar tijdens het gebruik niet gebruiken. Wilt u de machine handmatig uitschakelen, zet dan eerst de functiekeuzeknop op **0**, zodat de machine automatisch spoelt. Vervolgens met de hoofdschakelaar uitzetten.
- Het apparaat is met een sensor uitgerust. Als er een melkreservoir aanwezig is, verschijnt er een indicatie op het display wanneer het apparaat in de waakstand wordt geschakeld (functiekeuzeknop op **0**). Als er zich melk in het reservoir bevindt, dient u deze in de koelkast te bewaren.

Rusttoestand

Het apparaat gaat over in de rusttoestand wanneer u de functiekeuzeknop op **0** draait of wanneer het kinderslot geactiveerd is.

De helderheid van de weergave wordt in de rusttoestand de eerste minuten gereduceerd.

Vervolgens wordt het display uitgeschakeld.

Aanwijzingen

- In de basisinstellingen kunt u instellen of het Gaggenau-logo tijdens de rusttoestand getoond dient te worden. ⟶ *"Basisinstellingen" op pagina 20*
- De helderheid van de weergave is afhankelijk van de verticale kijkhoek. U kunt de weergave via de instelling “Helderheid“ in de Basisinstellingen aanpassen.

Apparaat activeren

Om de rusttoestand te verlaten of het uitgeschakelde display te activeren, kunt u de functiekeuzeknop verdraaien.

Nu kunt u de gewenste functie instellen. In de betreffende hoofdstukken kunt u nalezen hoe de functies worden ingesteld.

Aanwijzing: Als er geen lekschaal geplaatst is, kan het apparaat niet worden ingeschakeld en stroomt er geen water uit de koffiedispenser.
De melding "schalen plaatsen" verschijnt.

Apparaat in gebruik nemen

Aanwijzing: Machine alleen gebruiken in vorstvrije ruimtes. Is de machine bij temperaturen onder de 0 °C getransporteerd of opgeslagen, dan dient u minstens 3 uur te wachten alvorens hem weer in gebruik te nemen.

Het apparaat moet geheel volgens de bijgevoegde montagehandleiding zijn ingebouwd en aangesloten voordat deze ingeschakeld en bediend mag worden.

Eerste instellingen

Aanwijzingen

- De vragenreeks verschijnt automatisch wanneer het apparaat voor het eerst wordt ingeschakeld na aansluiting van de stroom.
- U kunt de instellingen op elk moment wijzigen.
⟶ *"Basisinstellingen" op pagina 20*

1. Apparaat inschakelen met de hoofdschakelaar.
Op het display verschijnt de vooringestelde taal.

2. Met de draaiknop de gewenste displaytaal kiezen.
3. Met ✔ bevestigen.
Op het display verschijnt de temperatuureenheid.
4. Met de draaiknop de gewenste temperatuureenheid kiezen.
5. Met ✔ bevestigen.
Op het display verschijnt de vooringestelde inhoudseenheid.
6. Met de draaiknop de gewenste inhoudseenheid kiezen.
7. Met ✔ bevestigen.
Op het display verschijnt de vooringestelde gewichtseenheid.
8. Met de draaiknop de gewenste gewichtseenheid kiezen.
9. Met ✔ bevestigen.

Op het display verschijnt "Eerste gebruik beëindigd.". Bevestig met ✔. Het apparaat is nu gereed voor gebruik.

Aanwijzing: Bij wijziging van de taal wordt het systeem opnieuw gestart. Dit duurt enkele seconden.

Waterhardheid instellen

De juiste instelling van de waterhardheid is van belang, opdat het apparaat tijdig meldt, dat het moet worden ontkalkt. De waterhardheid is vooraf op stand 4 ingesteld. Stel "Onthardingssysteem" in als er in het huis een wateronthardingsinrichting is geïnstalleerd. De waterhardheid kan met de bijgevoegde teststrook worden vastgesteld of bij het plaatselijke waterbedrijf worden nagevraagd.

1 De bijgevoegde teststrook kort in vers leidingwater dopen, laten uitdruipen en na een minuut het resultaat aflezen.
2 De functieknop op **S** draaien.
3 Met de draaiknop "Basisinstellingen" selecteren en symbool ✔ aanraken.
4 Met de draaiknop "Waterhardheid" selecteren.
5 Symbool _ aanraken.
6 Met de draaiknop de gemeten waterhardheid instellen.
7 Met ✔ bevestigen.

De instelling is opgeslagen. Symbool **X** aanraken om de basisinstellingen te verlaten.

Waterfilter

Gebruik met of zonder waterfilter

U kunt het apparaat met of zonder waterfilter gebruiken. Om te zorgen voor een goede werking van de ontkalkingsindicatie van het apparaat, dient u in de basisinstellingen in te stellen of er een waterfilter wordt gebruikt.

1 De functieknop op **S** draaien.
2 Met de draaiknop "Basisinstellingen" kiezen.
3 Symbool ✔ aanraken.
4 Met de draaiknop "Waterfilter" kiezen.
5 Symbool _ aanraken.
6 Met de draaiknop "Beschikbaar" (met waterfilter) of "Niet beschikbaar" (zonder waterfilter) kiezen.
7 Met ✔ bevestigen.
Bij de instelling "Beschikbaar" start het spoelprogramma. Volg in dat geval de aanwijzingen op het display op.
8 Symbool **X** aanraken om het menu Basisinstellingen te verlaten.

Waterfilter plaatsen

Een nieuw waterfilter dient na plaatsing altijd gespoeld te worden.

1 Functiekeuzeknop op **S** draaien.

2 Met de draaiknop "Vervanging waterfilter" kiezen.

3 Symbool ✔ aanraken.

4 Waterfilter in het waterreservoir plaatsen.

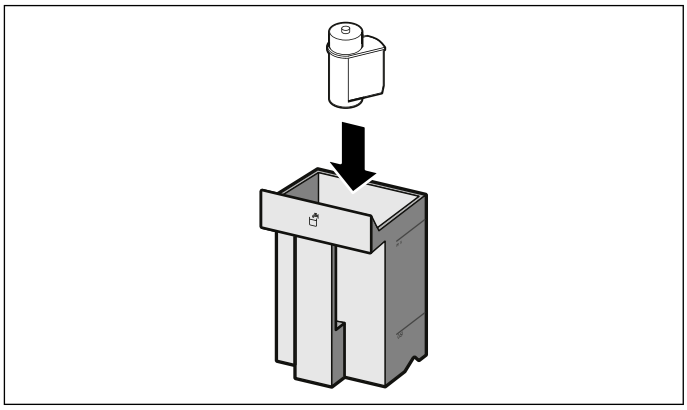

5 Trek het melkslangetje van het melkreservoir en sluit de deur.

6 Symbool ✔ aanraken.

Er stroomt nu water door het filter om dit te spoelen. Na het spoelen bevestigen met ✔; het apparaat is nu weer klaar voor gebruik.

Door het spoelen van het filter wordt tegelijkertijd de instelling voor de indicatie "Waterfilter vervangen" geactiveerd. Bij de indicatie "Waterfilter vervangen a.u.b." of op zijn laatst na twee maanden is de werking van het filter uitgeput. Het dient om redenen van hygiëne en om kalkafzetting in het apparaat te voorkomen (wat schadelijk kan zijn) te worden vervangen.

Reservefilters zijn via de servicedienst verkrijgbaar.
→ *"Toebehoren" op pagina 9*

Aanwijzing: Wanneer de machine langere tijd niet gebruikt is (bijv. tijdens de vakantie) dient het erin geplaatste filter voor gebruik van de machine gespoeld te worden. Hiervoor eenvoudig een kop heet water maken.

Bonenreservoir vullen

U kunt met uw apparaat koffie zetten van vers gemalen koffiebonen of van voorgemalen koffie. Vul gemalen koffie altijd pas kort voor de drankbereiding bij.
→ *"Koffiedrank klaarmaken met behulp van de koffiepoeder" op pagina 15*

1 Deur openen.

2 Bonenreservoir eruit trekken, deksel verwijderen en reservoir met bonen vullen. Deksel terugplaatsen en bonenreservoir opnieuw aanbrengen.

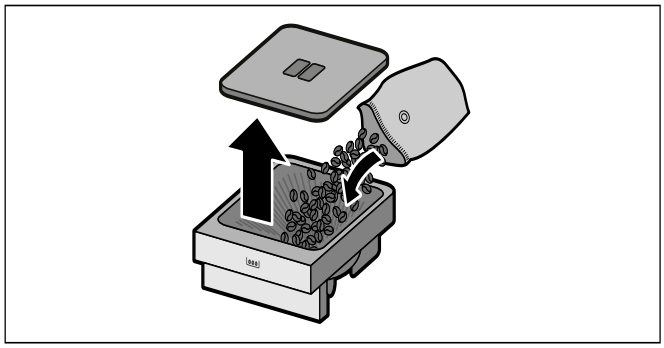

Aanwijzing: Geglaceerde, gekaramelliseerde koffiebonen of bonen met andere suikerhoudende toevoegingen verstoppen de zetgroep. Alleen zuivere espressobonen of bonenmengsels voor volautomaten gebruiken.

3 Deur sluiten.

Dranken bereiden

Dranken kiezen

Aanwijzingen

- Bij elke drankbereiding wordt de geïntegreerde ventilator ingeschakeld en na enkele minuten weer uitgeschakeld.
- Bij het eerste gebruik of wanneer het apparaat langere tijd niet in gebruik is geweest, heeft de eerste kop koffie niet het volle aroma.
- Het apparaat is in de fabriek voorgeprogrammeerd met de standaardinstellingen voor optimaal gebruik.
- Na de ingebruikname van het apparaat, krijgt u pas een voldoend dikke en stabiele laag ‘crema’ nadat u de eerste paar kopjes hebt getapt.

	Ristretto	Geconcentreerde espresso. Wordt bij voorkeur in kleine, stevige koppen geserveerd. Koppen voorverwarmen met heet water.
	Espresso	Geconcentreerde koffie. Wordt bij voorkeur in kleine, stevige koppen geserveerd. Koppen voorverwarmen met heet water.
	Koffie	Koffie
	Americano	⅓ espresso die met ⅔ heet water wordt bijgevuld.
	Heet water	Voor het bereiden van hete drank, bijv. thee, of het voorverwarmen van koppen.
	Melkschuim	Voor het bereiden van speciale combinaties van koffie met melk.
	warme melk	Als aparte drank of als toevoeging bij speciale koffiedranken.
	Koffie met melk	½ koffie + ½ melk; bij voorkeur geserveerd in een kop.
	Latte macchiato	In een glas geserveerde specialiteit met drie lagen: onderin warme melk, in het midden espresso, bovenaan melkschuim.
	Flat White	Espresso met opgeschuimde melk.
	Cappuccino	⅓ espresso + ⅓ melk + ⅓ melkschuim; bij voorkeur in een kop geserveerd.
	Espresso macchiato	Espresso verfijnd met melkschuim.

Afhankelijk van de gekozen drank, kunt u andere opties kiezen:

	Hoeveelheid	Klein - Normaal - Groot - Zeer groot
	Sterkte	Zeer mild - Mild - Normaal - Sterk - Zeer sterk - Extra sterk enz., niet beschikbaar voor melkschuim, warme melk en heet water
	Temperatuur	Heet - Zeer heet - Extra heet; niet beschikbaar voor melkschuim en warme melk. Bij de keuze Heet water kunnen diverse temperaturen worden geselecteerd.
	Mengverhouding	Instelling van het melkaandeel, alleen beschikbaar voor koffiedranken met melk.

Aromafunctie "Extra sterk"

Hoe langer het koffiezetten duurt, des te meer bittere stoffen en ongewenste aroma's vrijkomen. Dit heeft een negatieve invloed op de smaak en verteerbaarheid van de koffie. Voor zeer sterke koffie beschikt uw apparaat daarom over een speciale aromafunctie. Nadat de helft van de hoeveelheid is bereid, wordt opnieuw koffie gemalen en gezet, zodat steeds alleen de smakelijke en licht verteerbare aromastoffen worden opgelost.

De aromafunctie "Extra sterk" zoals Extra sterk 3 2x is slechts bij enkele instellingen beschikbaar. Bij deze instelling wordt de koffie in twee stappen bereid. Wacht tot het proces volledig beëindigd is.

Koffiedrank van versgemalen bonen zetten

Het apparaat moet ingeschakeld zijn. Het bonenreservoir moet gevuld zijn.

1 Functieknop op positie 2 draaien.

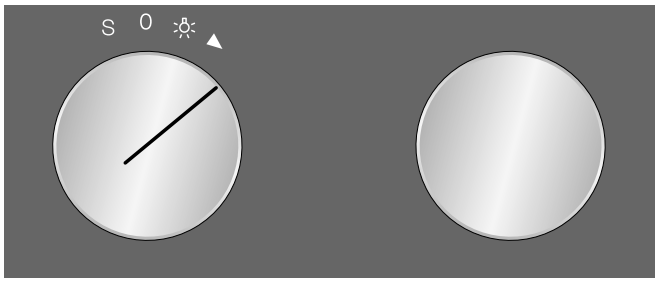

2 Met de draaiknop de gewenste drank uitkiezen, bijvoorbeeld Koffie.

3 Een kop onder de koffie-uitloop plaatsen.

4 Symbool ❯ aanraken.

5 Met de draaiknop de hoeveelheid instellen.

6 Symbool ❯ aanraken.

7 Met de draaiknop de sterkte instellen.

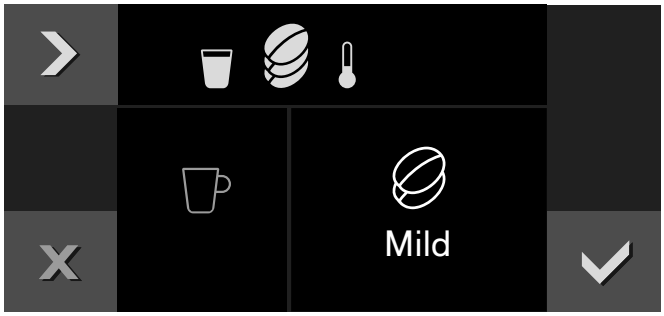

8 Symbool ❯ aanraken.

9 Met de draaiknop de temperatuur instellen.

10 Met ✔ de instellingen bevestigen.

11 Met ▶ starten.

De drank wordt klaargemaakt en loopt in de kop.

Aanwijzingen

– Terwijl de koffie wordt gezet, wordt het symbool ■ getoond. Raak dit symbool aan om het proces te stoppen.

– Met het symbool ⇲ kunt u de actuele drank opslaan: symbool ⇲ aanraken, functiekeuzeknop naar een vrije geheugenplaats draaien, gegevens invoeren. ⟶ *"Individuele dranken" op pagina 18*

Twee koppen tegelijk klaarmaken

U hebt de mogelijkheid om twee dranken tegelijk af te nemen:

1 Drank selecteren en desgewenst met de draaiknop instellingen zoals Temperatuur uitvoeren.

2 Symbool **2x** aanraken.

3 Bijvoorbeeld twee kopjes onder de uitloop plaatsen.

4 Met ▶ starten.

De gekozen drank wordt bereid en in de kopjes geschonken.

Aanwijzing: De koffie wordt in twee stappen bereid. Wacht tot het proces volledig beëindigd is.

Koffiedrank klaarmaken met behulp van de koffiepoeder

Het apparaat moet ingeschakeld zijn.

Belangrijk: alvorens de deur te openen, eventuele kopjes of glazen verwijderen om te voorkomen dat deze vallen.

1 Functiekeuzeknop op stand 2 draaien.

2 Deur openen.

3 Met de maatlepel maximaal twee afgestreken lepels gemalen koffie in de lade voor gemalen koffie doen. De lade voor gemalen koffie sluiten.

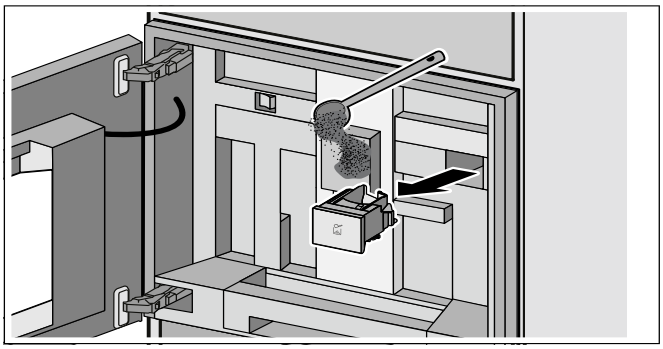

Aanwijzing: Doe geen koffiebonen of instantkoffie in de lade voor gemalen koffie.

4 Deur sluiten.

5 Met de draaiknop de gewenste drank uitkiezen (drank van koffiepoeder wordt weergegeven met het symbool ▾—).

6 Plaats een kop onder de koffiedispenser.

7 Het symbool ❯ aanraken.

8 Met de draaiknop de hoeveelheid instellen.

9 Het symbool ❯ aanraken.

10 Met de draaiknop de temperatuur instellen.

11 Met ✔ de instellingen bevestigen.

12 Met ▸ starten.

De drank wordt klaargemaakt en loopt in de kop. Als u nog een kop wil zetten, vult u de lade opnieuw met poeder en herhaalt u het proces.

Aanwijzingen

– Terwijl de koffie wordt gezet, wordt het symbool ■ getoond. Raak dit symbool aan om het proces te stoppen.

– Als de koffie niet binnen 90 seconden wordt gezet, leegt de zetgroep zichzelf automatisch om overlopen te voorkomen.

– Bij gebruik van koffiepoeder is de aromafunctie niet beschikbaar en is het niet mogelijk om twee koppen tegelijk te zetten.

Koffiedrank met melk klaarmaken

⚠ **Waarschuwing – Risico van verbranding!**

Het melksysteem wordt zeer heet. De melkschuimer mag na gebruik pas worden aangeraakt wanneer hij is afgekoeld.

U kunt de melk in het bijbehorende melkreservoir of bijvoorbeeld in een melkkannetje doen of direct uit het melkpak nemen. ⟶ *"Gewicht melkreservoir instellen" op pagina 22*

Belangrijk: alvorens de deur te openen, eventuele kopjes of glazen verwijderen om te voorkomen dat deze vallen.

Melkreservoir gebruiken:

- Deur openen.
- De uitloop helemaal naar beneden schuiven.
- Verwijder de afdekking van de uitloop in voorwaartse richting.
- Een melkslangetje van het melksysteem aan de uitloop bevestigen en door de opening bovenaan naar buiten leiden.
- Het verbindingsstuk van het melksysteem aan de magnetische houder (binnen aan het apparaat) bevestigen.
- Melkreservoir met melk rechts naast de koffiedispenser zetten. Melkbuisje op het melkslangetje aansluiten en het melkbuisje in het melkreservoir steken. Het uiteinde van het melkbuisje moet in de melk steken.

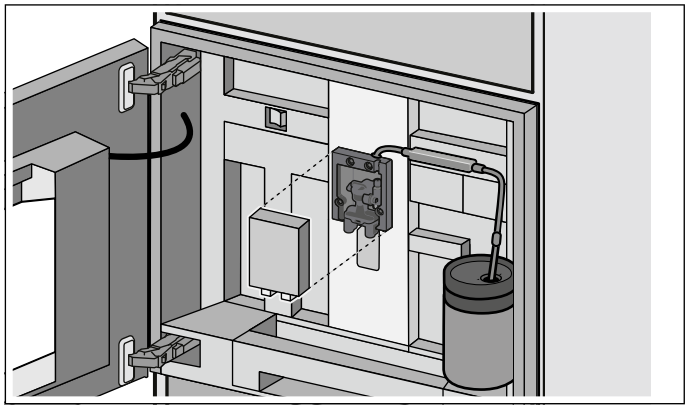

- Deur sluiten.

Melkpak of andere vorm gebruiken:

- Deur openen.
- De uitloop helemaal naar beneden schuiven.
- Verwijder de afdekking van de uitloop in voorwaartse richting.
- Het melkslangetje van het melksysteem door de opening bovenaan naar buiten leiden.
- De magnetische houder aan het apparaat bevestigen.
- De melkverpakking met de melk rechts naast de koffiedispenser zetten. Melkbuisje op het melkslangetje aansluiten en het melkbuisje in het melkpak steken. Het uiteinde van het melkbuisje moet in de melk steken.
- Deur sluiten.

Drank bereiden:
Het apparaat moet ingeschakeld zijn. Het bonenreservoir moet gevuld zijn.

1 Functieknop op positie 2 draaien.
2 Selecteer met de draaiknop een koffiedrank met melk. Voor het selecteren van een drank van gemalen koffie eerst de lade voor gemalen koffie vullen.
3 Een kopje of glas onder de koffie-uitloop plaatsen.
4 Met ▶ starten.
- of -
Eerst symbool ❯ aanraken, met de draaiknop bijvoorbeeld de hoeveelheid of sterkte instellen en met ✔ bevestigen.

Eerst wordt de melk aangezogen en bereid, vervolgens wordt de koffie gezet.

Aanwijzingen

– Terwijl de koffie wordt gezet, wordt het symbool ■ getoond. Raak dit symbool aan om het proces te stoppen.
– Met het symbool ⇲_ kunt u de actuele drank opslaan: symbool ⇲_ aanraken, functiekeuzeknop naar een vrije geheugenplaats draaien, gegevens invoeren. ⟶ *"Individuele dranken" op pagina 18*
– Opgedroogde melkresten zijn moeilijk te verwijderen, daarom na elk gebruik het melksysteem reinigen. ⟶ *"Melksysteem reinigen" op pagina 24*

Melkschuim en warme melk bereiden

⚠ **Waarschuwing – Risico van verbranding!**

Het melksysteem wordt zeer heet. De melkschuimer mag na gebruik pas worden aangeraakt wanneer hij is afgekoeld.

Drank bereiden:
Het apparaat moet ingeschakeld zijn.

1 Functieknop op positie 2 draaien.
2 Melkslangetje aansluiten. ⟶ *"Koffiedrank met melk klaarmaken" op pagina 15*
3 Met de draaiknop "Melkschuim" of "Warme melk" selecteren.
4 Een kopje of glas onder de koffiedispenser plaatsen.
5 Symbool ❯ aanraken.
6 Met de draaiknop de hoeveelheid instellen.
7 Met ✔ de instellingen bevestigen.
8 Met ▶ starten.

De melk wordt aangezogen en loopt vervolgens in het kopje of glas.

Aanwijzingen

– Terwijl de koffie wordt gezet, wordt het symbool ■ getoond. Raak dit symbool aan om het proces te stoppen.
– Met het symbool ⇲_ kunt u de actuele drank opslaan: symbool ⇲_ aanraken, functiekeuzeknop naar een vrije geheugenplaats draaien, gegevens invoeren. ⟶ *"Individuele dranken" op pagina 18*
– Opgedroogde melkresten zijn moeilijk te verwijderen, daarom na elk gebruik het melksysteem reinigen. ⟶ *"Melksysteem reinigen" op pagina 24*

Heet water maken

⚠ **Waarschuwing – Risico van verbranding!**

Het melksysteem wordt zeer heet. De melkschuimer mag na gebruik pas worden aangeraakt wanneer hij is afgekoeld.

Het apparaat moet ingeschakeld zijn.

1 Trek het melkslangetje van het melkreservoir.
2 Functieknop op positie 2 draaien.
3 Met de draaiknop "Heet water" kiezen.
4 Een kopje of glas onder de koffie-uitloop plaatsen.
5 Symbool ❯ aanraken.
6 Met de draaiknop de hoeveelheid instellen.
7 Symbool ❯ aanraken.
8 Met de draaiknop de temperatuur instellen.
9 Met ✔ bevestigen.
10 Met ▶ starten.

Het water wordt verwarmd en vervolgens in de kop of het glas geschonken.

Aanwijzingen

- Terwijl de koffie wordt gezet, wordt het symbool ■ getoond. Raak dit symbool aan om het proces te stoppen.
- Met het symbool ↘_ kunt u de actuele drank opslaan: symbool ↘_ aanraken, functiekeuzeknop naar een vrije geheugenplaats draaien, gegevens invoeren. ⟶ *"Individuele dranken" op pagina 18*

Koffiemaalgraad instellen

⚠ **Waarschuwing – Risico van letsel!**

Grijp niet in de maler.

Met de schuif voor de maalfijnheid kan de gewenste fijnheid van de gemalen koffie op een stand tussen een fijne maalfijnheid (links) en grove maalfijnheid (rechts) worden ingesteld.

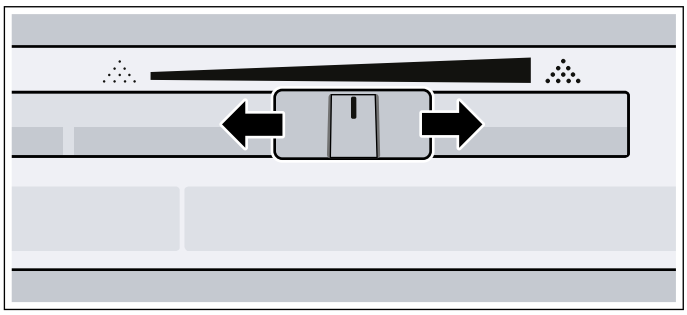

Aanwijzingen

- De nieuwe instelling is pas merkbaar vanaf het tweede kopje koffie.
- Bij donker geroosterde bonen een fijnere, bij lichtere bonen een grovere maalfijnheid instellen.
- Als op het display de melding "Maalwerk grover instellen" verschijnt, worden de koffiebonen te fijn gemalen. De maalfijnheid grover instellen door de schuif naar rechts te schuiven.
- Breng slechts kleine veranderingen in de maalfijnheid aan.

Wisselen van bonensoort

Als u het apparaat met een andere bonensoort vult, kunt u met de Leegmaalfunctie het maalwerk van de vorige bonensoort ontdoen.

Het apparaat moet ingeschakeld zijn.

1. Bonenreservoir verwijderen en van de bonen ontdoen.
2. Het bonenreservoir met de nieuwe bonen vullen en opnieuw aanbrengen.
   Op het display verschijnt de melding "Nieuwe soort bonen in de bonencontainer?".
3. Met ✔ bevestigen.

Het maalwerk wordt nu met twee maalgangen van de vorige soort bonen ontdaan.

Aanwijzing: De melding verschijnt telkens wanneer het bonenreservoir wordt aangebracht. Als het maalwerk niet leeggemaakt hoeft te worden, bijvoorbeeld wanneer u alleen maar bonen bijvult, bevestigt u de melding met **X**.

Individuele dranken

U kunt instructies voor maximaal acht verschillende individuele dranken vastleggen en opslaan.

1 Functiekeuzeknop op een van de acht geheugenplaatsen draaien.

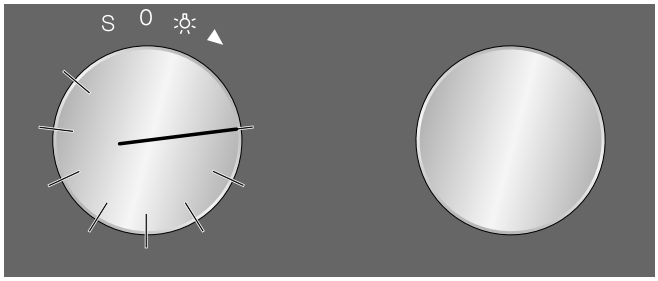

2 Met het symbool ❯ achtereenvolgens de gewenste drank, inhoud, sterkte, temperatuur en koffie-melk-verhouding kiezen en instellen met de draaiknop.

3 Onder "ABC" de naam van de drank invoeren.

Draaiknop	Letters kiezen Een nieuw woord begint altijd met een hoofdletter.
❯A̲Ä	kort indrukken: cursor naar rechts lang indrukken: omschakelen naar umlauten en speciale tekens twee keer indrukken: afbreking invoegen
❯Ä̲	kort indrukken: cursor naar rechts lang indrukken: omschakelen naar normale tekens twee keer indrukken: afbreking invoegen
⌫	Letters wissen

4 Met ✔ opslaan of met ✕ afbreken en het menu verlaten.

5 Met ▶ starten.

Afhankelijk van de gekozen drank worden eerst de bonen gemalen, wordt vervolgens de melk klaargemaakt en ten slotte de koffie gezet.

Aanwijzingen

- Terwijl de koffie wordt gezet, wordt het symbool ■ getoond. Raak dit symbool aan om het proces te stoppen.
- Voor het invoeren van de naam zijn de Latijnse karakters, bepaalde speciale tekens en cijfers beschikbaar.
- Om naar een andere beschikbare geheugenplaats te gaan, het symbool _ aanraken en een nieuwe instelling uitvoeren.
- Als er een reeds bezette geheugenplaats wordt gekozen, worden de instellingen hiervan overschreven.

Kinderslot

Om te voorkomen dat kinderen het apparaat per ongeluk bedienen, is het voorzien van een kinderslot.

Aanwijzingen

- U moet het kinderslot in de basisinstellingen op "beschikbaar" zetten. ⟶ *"Basisinstellingen" op pagina 20*
- Als er een stroomuitval optreedt terwijl het kinderslot geactiveerd is, kan het kinderslot na hervatting van de stroomvoorziening gedeactiveerd zijn.

Kinderslot inschakelen

Voorwaarde:
De functiekeuzeknop staat op **0**.

Symbool 🔒 minstens 6 seconden lang aanraken.

Het kinderslot is geactiveerd. Het symbool 🔒 wordt boven in het display weergegeven.

Kinderslot uitschakelen

Voorwaarde:
De functiekeuzeknop staat op **0**.

Symbool 🔓 minstens 6 seconden lang aanraken.

Het kinderslot is gedeactiveerd. U kunt het apparaat instellen zoals u gewend bent.

Basisinstellingen

In de basisinstellingen kunt u de machine individueel aanpassen.

1 Functiekeuzeknop op **S** draaien.
2 Met de draaiknop "Basisinstellingen" kiezen.
3 Het symbool ✔ aanraken.
4 Met de draaiknop de gewenste basisinstelling kiezen.
5 Het symbool ✎ aanraken.
6 Met de draaiknop de basisinstelling instellen.
7 Met ✔ opslaan of met **X** afbreken en de actuele basisinstelling verlaten.
8 De functiekeuzeknop op **0** draaien om het menu Basisinstellingen te verlaten.

De wijzigingen zijn opgeslagen.

	Basisinstellingen	Mogelijke instellingen	Toelichting
	Helderheid	Niveaus 1, 2, 3, 4, 5*, 6, 7, 8	Display-helderheid instellen
	Display-indicatie	Gereduceerd* / Standaard	Bij de instelling ‘Gereduceerd’ wordt op het display in korte tijd alleen nog het belangrijkste weergegeven.
	Touchfeld-kleur	Grijs* / Wit	Kleur van de symbolen op het Touchfeld kiezen
	Touchfeld-toon	Toon 1* / Toon 2 / Uit	Signaaltoon kiezen bij het aanraken van een Touchfeld
	Touchfeld- geluidsvolume	Niveaus 1, 2, 3, 4, 5*, 6, 7, 8	Volume van de Touchfeld-toon instellen
	Signaalvolume	Standen 1, 2, 3, 4, 5*, 6, 7, 8	Volume van het geluidssignaal instellen
	Lichtscenario	Verlichtingsmogelijkheden 1*-7	○ licht uit ● licht aan licht is alleen aan wanneer er drank wordt gemaakt Door het symbool ✎ aan te raken, verschijnen verdere instellingsmogelijkheden.
	Stand-by na	5 minuten - 3 uur	Instellen van de tijd, waarna het apparaat automatisch spoelt en "stand-by" wordt geschakeld.
HCO3-	Waterhardheid	1-4*, onthardingssysteem	De bijgevoegde teststrook kort in vers leidingwater dopen, laten uitdruipen en na een minuut het resultaat aflezen. Gemeten waterhardheid instellen.
	Waterfilter	Beschikbaar / Niet beschikbaar*	Beschikbaar: machine gebruiken met waterfilter. Niet beschikbaar: machine gebruiken zonder waterfilter.
	Temperatuureenheid	°C* / °F	Temperatuureenheid instellen
	Inhoudseenheid	ml* / fl.oz.	Inhoudseenheid instellen
	Inhoud	+/- 5 ml tot 60 ml (0,2 fl.oz tot 2 fl.oz)	De inhoud aanpassen aan individuele kopgroottes. Eerst de drank uitkiezen en vervolgens de inhoud instellen.

	Gewichtseenheid	g* / oz	Gewichtseenheid instellen
	Gewicht melkreservoir	Standaard* / Individueel	Instelling gewichtsdetectie. ⟶ *"Gewicht melkreservoir instellen" op pagina 22*
	Taal	Duits* / Frans / Italiaans / Spaans / Portugees / Nederlands / Deens / Zweeds / Noors / Fins / Grieks / Turks / Russisch / Pools / Tsjechisch / Sloweens / Slowaaks / Arabisch / Hebreeuws / Japans / Koreaans / Thai / Chinees / Engels US / Engels	Taal voor de displaytekst kiezen **Aanwijzing:** Bij wijziging van de taal wordt het systeem opnieuw gestart. Dit duurt enkele seconden. Hierna wordt het basisinstellingen-menu gesloten.
	Fabrieksinstellingen	Apparaat terugzetten naar de fabrieksinstellingen	De vraag: "Alle individuele instellingen wissen en het apparaat terugzetten naar de fabrieksinstellingen?" met ✔ bevestigen of met ✘ afbreken. **Aanwijzing:** Bij het terugzetten naar de fabrieksinstellingen worden ook de individuele dranken gewist. Na het terugzetten naar de fabrieksinstellingen komt u in het menu "Eerste instellingen".
	Demonstratiemodus	Aan / Uit*	Alleen voor presentatiedoeleinden. De instelling "Uit" moet voor normaal gebruik geactiveerd zijn. Het instellen is alleen mogelijk in de eerste 3 minuten nadat de machine ingeschakeld is.
	Herinnering melkreservoir	30* minuten - 6 uur	Instellen van de tijd waarna de herinnering verschijnt.
	Kinderslot	Niet beschikbaar* / Beschikbaar	Beschikbaar: het kinderslot kan geactiveerd worden. ⟶ *"Kinderslot" op pagina 19*

* Fabrieksinstelling

Gewicht melkreservoir instellen

Om te controleren of er voldoende melk voor afname van bijvoorbeeld een Latte macchiato beschikbaar is, herkent het apparaat aan de hand van het gewicht de hoeveelheid melk in het melkreservoir. Als er onvoldoende melk in het reservoir aanwezig is, verschijnt hierover een melding.

Het gewicht van het meegeleverde lege melkreservoir en een leeg Tetrapack (ca. 30 g) zijn reeds onder "Standaard" opgeslagen. Het apparaat herkent automatisch of het melkreservoir of een Tetrapack wordt gebruikt. U kunt echter onder de instelling "Individueel" ook het gewicht opslaan van een eigen melkreservoir of een Tetrapack (met een ander gewicht dan bij Standaard is ingesteld).

Aanwijzing: Het reservoir met melk mag het maximale gewicht van 2 kg niet overschrijden.

1. De functieknop op **S** draaien.
2. Met de draaiknop "Basisinstellingen" kiezen.
3. Symbool ✔ aanraken.
4. Met de draaiknop "Gewicht melkreservoir" selecteren.
5. Symbool ⚙ aanraken.
6. Met de draaiknop "Standaard" (vooringesteld gewicht melkreservoir) of "Individueel" (eigen gewichtsopgave voor het melkreservoir) selecteren.
7. Met ✔ bevestigen.
8. Bij instelling van "Standaard" gaat het apparaat automatisch terug naar het keuzeniveau van de "Basisinstellingen"
   of
   Bij instelling van "Individueel" kan nu een individueel melkreservoir worden gewogen en het gewicht worden opgeslagen.
9. Controleren of het vlak voor het melkreservoir achter de deur vrij is en met ✔ bevestigen.
10. Een leeg reservoir zoals een melkkannetje op het vlak plaatsen en met ✔ bevestigen.
11. Deur sluiten.
    Het gewicht van het reservoir wordt gewogen en weergegeven.
12. Met ✔ bevestigen.
    De wijzigingen zijn opgeslagen.
13. Symbool ✕ aanraken om het menu "Basisinstellingen" te verlaten.

Meldingen

Afhankelijk van de instelling in de "Basisinstellingen" of bij afname van een drank met melk kunnen in het display verscheidene herinneringen of meldingen worden weergegeven:

"Herinnering: is de melk nog vers?"	Verschijnt na een ingestelde tijd. ⟶ *"Basisinstellingen" op pagina 20* Controleer of er zich verse melk in het melkreservoir bevindt.
"Herinnering: melk in de koelkast zetten"	Verschijnt bij uitschakeling van het apparaat.
"Melkreservoir aangesloten?"	Deze melding verschijnt na keuze van een drank met melk. Controleer en bevestig dit.
"Melkhoeveelheid ontoereikend voor geselecteerde drank"	Deze melding verschijnt als er onvoldoende melk in het melkreservoir aanwezig is.

Dagelijks onderhoud en reiniging

Dagelijks onderhoud

Bij het inschakelen of draaien spoelt de machine automatisch op **0**. Uitzondering: de machine is slechts enkele minuten eerder uitgeschakeld of er is geen koffiedrank gezet voordat er naar **0** is gedraaid.

⚠ Waarschuwing – Gevaar voor een elektrische schok!

Voor het schoonmaken het apparaat met de hoofdschakelaar uitzetten. Het apparaat niet onderdompelen in water. Geen stoomreiniger gebruiken.

Attentie!

Oppervlaktebeschadigingen!

- Gebruik geen reinigingsmiddelen die alcohol of spiritus bevatten.
- Gebruik geen schurende doeken of reinigingsmiddelen.
- Resten van kalk, koffie, melk en ontkalkingsmiddelen altijd direct verwijderen. Onder dergelijke omstandigheden kan er corrosie optreden.
- Nieuwe sponsdoekjes kunnen zouten bevatten. Deze zouten kunnen een roestlaagje op het roestvrij staal veroorzaken. Spoel deze doekjes daarom altijd vóór gebruik grondig uit.

Aanwijzingen

- De koffiedikhouder dagelijks legen en schoonmaken om afzettingen te voorkomen.
- De lekschaal regelmatig grondig reinigen.
- Resten op het plateau direct verwijderen, zodat er geen vlekken ontstaan.
- Als het apparaat langere tijd (bijv. tijdens een vakantie) niet wordt gebruikt, moet het complete apparaat inclusief het melksysteem, de lade voor gemalen koffie en de zetgroep eerst grondig worden gereinigd.

1 Buitenkant met een zachte, vochtige doek afnemen.

2 Plateau verwijderen en deur openen.

3 Hendel in lekschaal naar onder drukken en lekschaal er naar voren uit trekken.

4 Zeef uit de lekschaal verwijderen.

5 Maak de onderdelen leeg, reinig deze en droog deze vervolgens.

6 Watertank met schoon, helder water schoonspoelen.

7 Verwijder de lade voor gemalen koffie, reinig deze onder stromend water en maak deze hierna goed droog.

8 Veeg de binnenruimte van het apparaat (bevestiging lekschaal en lade voor gemalen koffie) en de opvangschaal schoon en maak deze hierna droog.

9 De zeef in de lekschaal aanbrengen en laten vastklikken.

10 Alle droge onderdelen zoals de lade voor gemalen koffie aanbrengen.

Attentie!

Niet alle componenten van het apparaat kunnen in de vaatwasser worden gereinigd.

Niet geschikt voor de vaatwasser:

	Plateau
	Lade voor toebehoren
	Waterreservoir met deksel
	Afdekking uitloop
	Metalen verbindingsstuk
	Bonenreservoir met deksel
	Lade voor gemalen koffie
	Beveiligingsdeksel zetgroep
	Zetgroep
	Melkreservoir

Geschikt voor de vaatwasser:

	Opvangschaal
	Lekschaal
	Zeef
max. 60 °C	Koffiedikhouder
	Melkslangetjes
	Melkbuisje
	Onderdelen uitloop
	Maatschepje
	Onderdelen melkreservoirdeksel
	Plateau met melkreservoir

Melksysteem reinigen

Het melksysteem wordt direct na de bereiding van een melkhoudende drank automatisch gereinigd met een korte straal stoom.

Belangrijk: het melksysteem wekelijks handmatig reinigen, desgewenst ook vaker.

⚠ **Waarschuwing – Gevaar voor verbranding!**

De uitloop wordt zeer heet. Na gebruik mag deze pas worden aangeraakt wanneer deze afgekoeld is.

Melksysteem automatisch reinigen

1 Functiekeuzeknop op **S** draaien.

2 Met de draaiknop "Melksysteem reinigen" selecteren.

3 Symbool ✔ aanraken.
Het reinigingsprogramma start, de aanwijzingen op het display leiden u door het programma.

4 Deur openen.

5 Verwijder het melkbuisje uit het melkreservoir, veeg het af en steek het uiteinde van het melkbuisje in het gat bij de koffiedikhouder.

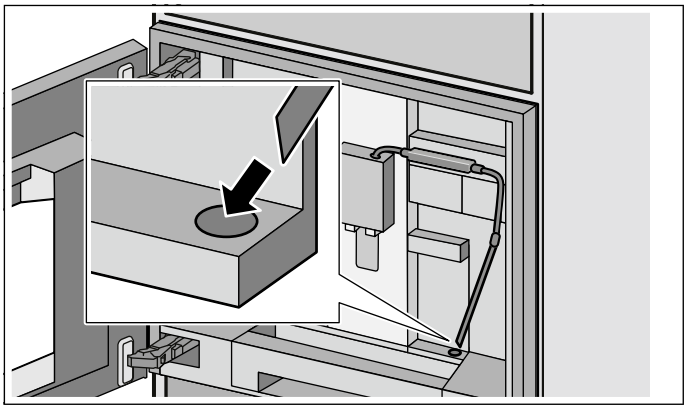

6 Deur sluiten.

7 Symbool ▶ aanraken.
Het programma duurt ca. 1 minuut.

8 Het symbool ✔ aanraken.

Het programma is beëindigd.

Melksysteem handmatig reinigen

Haal het melksysteem voor het reinigen uit elkaar:

1 Schuif de uitloop geheel omlaag en verwijder de afdekking in voorwaartse richting.

2 Druk de klikhendel links van de uitloop omlaag en trek de uitloop recht naar voren los.

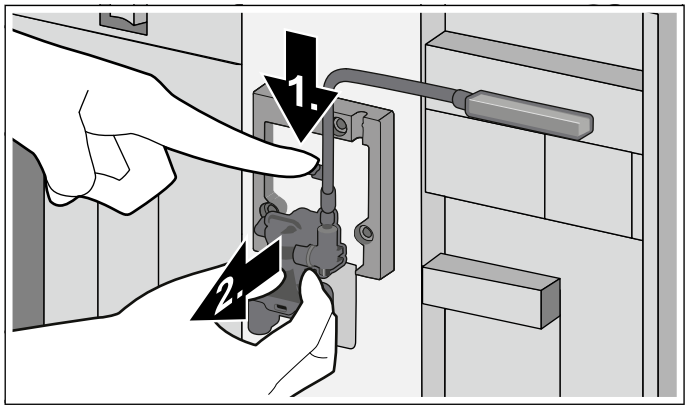

3 Trek het melkslangetje los en neem het bovenste en onderste gedeelte van de uitloop uit elkaar.

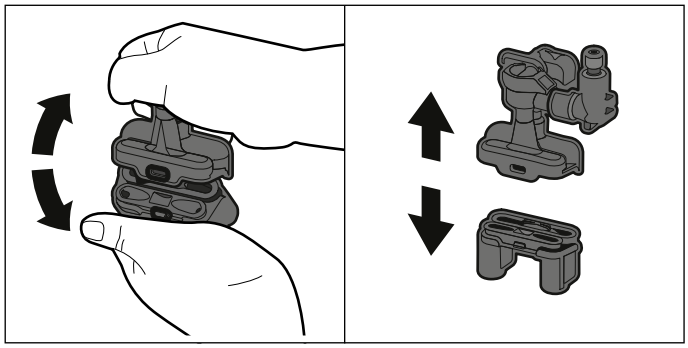

4 Maak de melkslangetjes, het verbindingsstuk en het melkbuisje los.

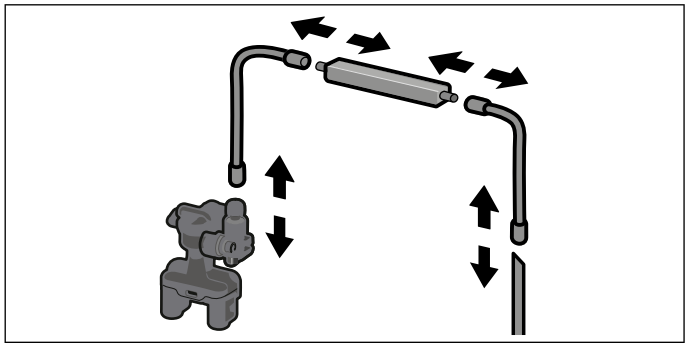

5 Reinig de onderdelen met een sopje en een zachte doek.

6 Spoel alle onderdelen met schoon water na en droog deze vervolgens af.

7 Zet de afzonderlijke onderdelen weer in elkaar (zie ook de korte handleiding).

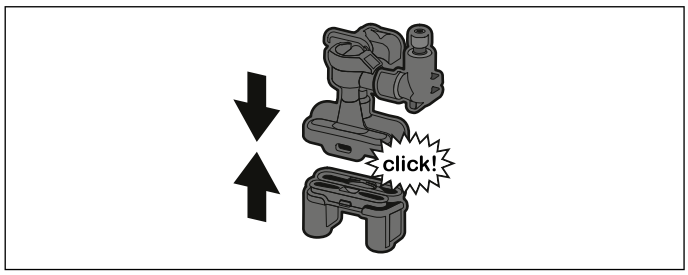

8 Breng de uitloop recht naar voren stevig aan op de drie aansluitingen.

9 Breng de afdekking opnieuw aan.

Melkreservoir reinigen

Om hygiënische redenen moet het melkreservoir regelmatig worden gereinigd. Alleen de onderdelen van het deksel zijn geschikt voor de vaatwasser. Reinig het roestvrij stalen melkreservoir handmatig met een mild reinigingsmiddel.

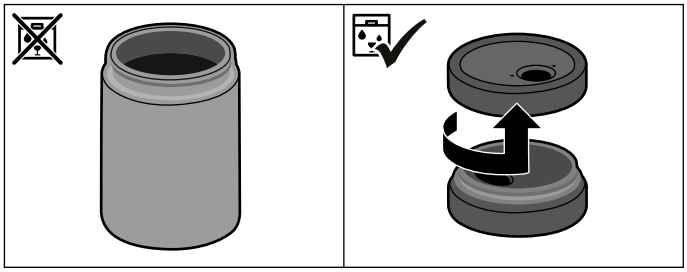

Zetgroep reinigen

(zie ook de korte handleiding)

Aanwijzingen

- Zeteenheid ook los van het automatische reinigingsprogramma regelmatig met de hand schoonmaken.
- Zetgroep zonder afwas- of andere schoonmaakmiddelen en niet in de vaatwasser reinigen.

1 Functiekeuzeknop op **0** draaien.

2 Deur openen.

3 Het apparaat met de hoofdschakelaar uitzetten.

4 Verwijder het beveiligingsdeksel van de zetgroep.

5 Neem de koffiedikhouder uit.

6 Schuif de rode vergrendeling aan de zetgroep helemaal naar links tot aan 🔓.

7 Druk de uitwerphendel helemaal omlaag.
De zetgroep wordt losgemaakt.

8 Houd de zetgroep vast aan de geïntegreerde grepen en neem deze er voorzichtig uit.

9 Reinig de zetgroep grondig onder stromend water.

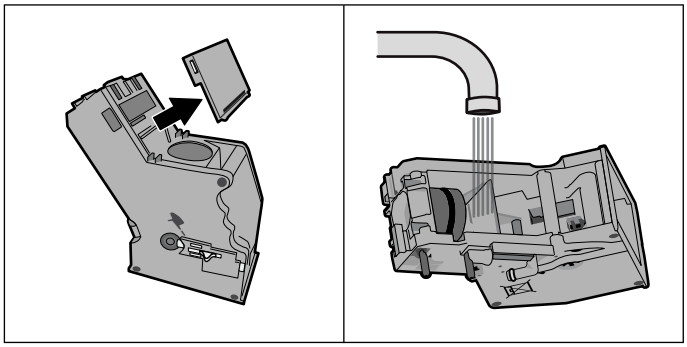

10 Afdekking verwijderen en de zeef onder de waterstraal schoonmaken.

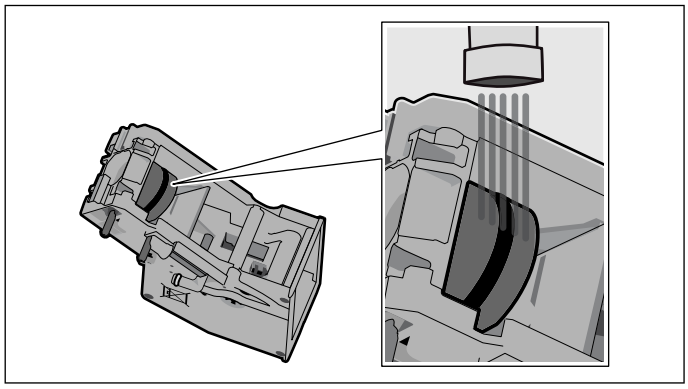

11 Reinig de aansluittappen van de zetgroep grondig.

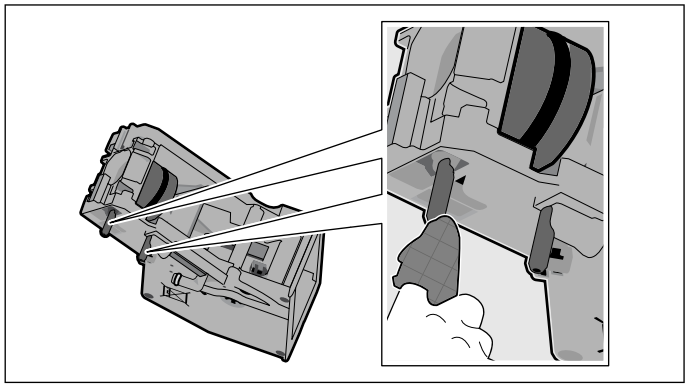

12 Maak de binnenzijde van het apparaat grondig schoon en let er daarbij op dat alle koffieresten worden verwijderd.

13 Laat de zetgroep en de binnenzijde van het apparaat drogen.

14 Afdekking weer aanbrengen.

15 Schuif de zetgroep tot aan de aanslag in het apparaat en druk op het midden tot de groep hoorbaar vastklikt.
Belangrijk: de rode vergrendeling moet vóór het aanbrengen helemaal naar links op 🔓 staan.

16 Duw de uitwerphendel helemaal omhoog en schuif de rode vergrendeling helemaal naar rechts tot aan 🔒.

17 Breng de koffiedikhouder aan.

18 Breng het beveiligingsdeksel opnieuw aan.

19 Deur sluiten.

Onderhoudsprogramma's

(zie ook de korte handleiding)

Van tijd tot tijd – de precieze frequentie hangt af van het gebruik en de waterhardheid – verschijnt een van de volgende berichten op de plaats van de koffiekeuze:

- Waterfilter vervangen a.u.b.
- Reinigen a.u.b.
- Ontkalken a.u.b.
- Ontkalken en reinigen a.u.b.

Vervolgens is het waarschuwingssymbool i verlicht.

Dan dient het waterfilter onmiddellijk verwisseld of het apparaat met het juiste programma gereinigd of ontkalkt te worden. Anders kan het apparaat beschadigd raken.

De serviceprogramma's kunnen ook zonder bericht op het display op elk moment worden gestart. De functiekeuzeknop op **S** zetten, het gewenste programma kiezen en uitvoeren.

Aanwijzingen

- **Let op!** Reinigings- of ontkalkingsoplossing niet drinken. Huidcontact met de reinigings- of ontkalkingsoplossing vermijden. Reinigingsmiddelen en ontkalkingstabletten kunnen vergiftigingen veroorzaken, buiten bereik van kinderen bewaren.
- **Belangrijk:** wanneer het apparaat niet tijdig wordt ontkalkt, verschijnt "Apparaat geblokkeerd, ontkalken dringend nodig". Voer het ontkalken onmiddellijk uit volgens de instructies. Als het apparaat geblokkeerd is, kan het pas na het ontkalken weer worden bediend.
- **Let op!** Gebruik bij elk serviceprogramma ontkalkings- en reinigingsmiddelen volgens de gebruiksaanwijzing en houd u aan de (desbetreffende) veiligheidsinstructies.
- Vloeistoffen niet drinken.
- Voor het ontkalken nooit azijn, middelen op basis van azijn, citroenzuur of middelen op basis van citroenzuur gebruiken.
- Voor het ontkalken en reinigen uitsluitend de daarvoor bedoelde tabs gebruiken. Deze zijn speciaal voor het apparaat ontwikkeld en kunnen via de servicedienst worden gekocht.
  ⟶ *"Toebehoren" op pagina 9*
- Doe in geen geval ontkalkingstabletten of andere middelen in de lade voor gemalen koffie.
- Onderbreek het serviceprogramma in geen geval.
- Voor de start van een serviceprogramma de zetgroep verwijderen, reinigen en weer terugzetten. Het melksysteem spoelen.
- Na beëindiging van een serviceprogramma het apparaat met een zachte vochtige doek afvegen om resten van de ontkalkingsoplossing onmiddellijk te verwijderen. Onder dergelijke omstandigheden kan corrosie optreden.
- Nieuwe sponsdoekjes kunnen zouten bevatten. Zouten kunnen een roestlaagje op het roestvrij staal veroorzaken. De doekjes daarom vóór gebruik grondig uitwassen.
- Ga bij onderbreking van een serviceprogramma, bijv. door stroomuitval, als volgt te werk:

1. Symbool ✔ aanraken.
2. Verwijder het melkbuisje uit het melkreservoir, veeg het af en steek het uiteinde van het melkbuisje in het gat bij de koffiedikhouder.
3. Symbool ▸ aanraken.
   Het programma start en spoelt het apparaat. Duur: ca. 2 minuten.
4. Symbool ✔ aanraken.

- **Let op!** Ontkalkingsoplossing niet drinken.

Reinigen

Duur: ca. 5 minuten

De zetgroep reinigen alvorens het serviceprogramma te starten. ⟶ *"Zetgroep reinigen" op pagina 25*

1. De functieknop op **S** draaien.
2. Met de draaiknop "Reinigingsprogramma" kiezen.
3. Symbool ✔ aanraken.
   Het reinigingsprogramma start, de aanwijzingen op het display leiden u door het programma.
4. Lekschaal met zeef en koffiedikhouder leegmaken, reinigen en terugzetten.
5. Leg een reinigingstablet in de lade voor gemalen koffie en sluit de lade weer.
6. Deur sluiten.
7. Symbool ▸ aanraken.
   Het programma loopt nu ca. 5 minuten.
8. Symbool ✔ aanraken.
   Het programma is beëindigd.

Het apparaat is klaar voor gebruik.

Ontkalken

Duur: ca. 21 minuten

1 Functiekeuzeknop op **S** draaien.

2 Met de draaiknop "Ontkalkingsprogramma" kiezen.

3 Het symbool ✔ aanraken.
Het ontkalkingsprogramma start, de aanwijzingen op het display leiden u door het programma.

4 Lekschaal met zeef en koffiedikhouder leegmaken, reinigen en terugzetten.

5 Verwijder het waterfilter (indien aanwezig) en raak symbool ✔ aan.

6 De lege watertank tot de markering "calc" (0,5 l) met lauwwarm water vullen en daarin een ontkalkingstablet oplossen.

7 Verwijder het melkbuisje uit het melkreservoir, veeg het af en steek het uiteinde van het melkbuisje in het gat bij de koffiedikhouder.

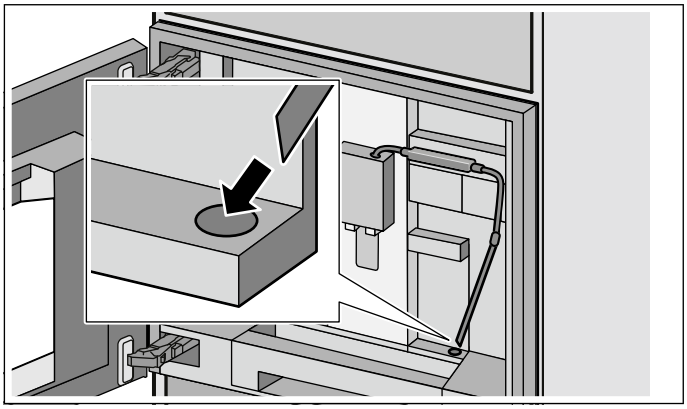

8 Deur sluiten.

9 Symbool ▶ aanraken.
Het programma loopt nu ca. 19 minuten.

Aanwijzing: Als er te weinig kalkoplossing in de watertank zit, verschijnt de melding "Vul waterreservoir met water en ontkalker". De lege watertank tot de markering "calc" (0,5 l) met lauwwarm water vullen en daarin een ontkalkingstablet oplossen. Met ✔ bevestigen. Het programma wordt voortgezet.

10 Als er een waterfilter wordt gebruikt, deze nu terugplaatsen.

11 Symbool ▶ aanraken.
Het programma loopt nu ca. 2 minuten en spoelt het apparaat.

Het programma is beëindigd.

12 Symbool ✔ aanraken.
Het apparaat is klaar voor gebruik.

Reinigen en ontkalken

Duur: ca. 26 minuten

Het reinigings- en ontkalkingsprogramma combineert de afzonderlijke functies Reinigen en Ontkalken. Liggen de uitvoeringstijdstippen van de beide programma's dicht bij elkaar, dan stelt de koffievolautomaat automatisch dit serviceprogramma voor.

De zetgroep reinigen alvorens het serviceprogramma te starten. ⟶ *"Zetgroep reinigen" op pagina 25*

1 Functiekeuzeknop op **S** draaien.

2 Met de draaiknop "Reinigings- en ontkalkingsprogramma" kiezen.

3 Het symbool ✔ aanraken.
Het reinigings- en ontkalkingsprogramma start, de aanwijzingen op het display leiden u door het programma.

4 Lekschaal met zeef en koffiedikhouder leegmaken, reinigen en terugzetten.

5 Leg een reinigingstablet in de lade voor gemalen koffie en sluit de lade weer.

6 Verwijder het waterfilter (indien aanwezig) en raak symbool ✔ aan.

7 De lege watertank tot de markering "calc" (0,5 l) met lauwwarm water vullen en daarin een ontkalkingstablet oplossen.

8 Verwijder het melkbuisje uit het melkreservoir, veeg het af en steek het uiteinde van het melkbuisje in het gat bij de koffiedikhouder.

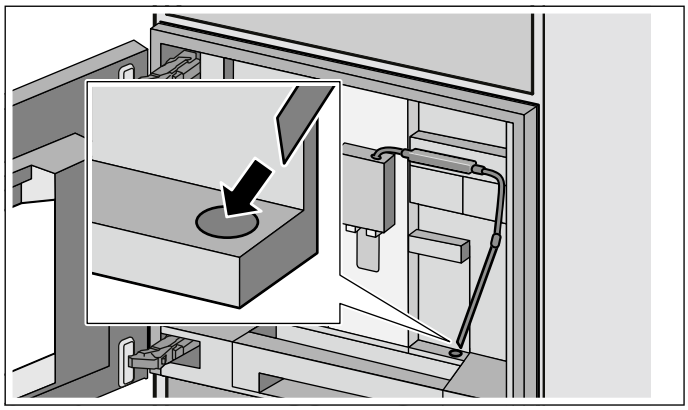

9 Deur sluiten.

10 Symbool ▶ aanraken.
Het programma loopt nu ca. 19 minuten.

Aanwijzing: Als er te weinig kalkoplossing in de watertank zit, verschijnt de melding "Vul waterreservoir met water en ontkalker". De lege watertank tot de markering "calc" (0,5 l) met lauwwarm water vullen en daarin een ontkalkingstablet oplossen. Met ✔ bevestigen. Het programma wordt voortgezet.

11 Als er een waterfilter wordt gebruikt, deze nu terugplaatsen.

12 Symbool ▶ aanraken.
Het programma loopt nu ca. 7 minuten en spoelt het apparaat.

Het programma is beëindigd.

13 Symbool ✔ aanraken.
Het apparaat is klaar voor gebruik.

Waterreservoir met schoon water vullen

Als het apparaat enkele dagen niet wordt gebruikt, dient het water in het waterreservoir worden vervangen. Het apparaat moet klaar voor gebruik zijn.

1 De functieknop op **S** draaien.
2 Met de draaiknop "Vullen met vers water" selecteren.
3 Symbool ✔ aanraken.
4 Symbool ▶ aanraken.
Het reservoir wordt geleegd en met schoon water gevuld. Het vullen met vers water is beëindigd.
5 Symbool ✔ aanraken.

Het apparaat is klaar voor gebruik.

Leegmaakprogramma

Het leegmaakprogramma is een serviceprogramma voor het verwijderen van koffieboonresten en het voorkomen van schade door vorst tijdens transport en opslag. Het apparaat moet klaar voor gebruik zijn.

1 De functieknop op **S** draaien.
2 Met de draaiknop "Leegmaakprogramma" selecteren.
3 Symbool ✔ aanraken.
4 Bonenreservoir leegmaken en weer aanbrengen.
5 Melkreservoir (indien aanwezig) verwijderen.
6 Deur sluiten.
Het leegmaakprogramma duurt ca. 2 minuten.
7 Verwijder de zetgroep en maak deze grondig schoon.
8 Symbool ✔ aanraken.
9 Lekschaal met zeef, koffiedikreservoir, melksysteem en melkslangetjesset grondig reinigen en weer aanbrengen.
10 Deur sluiten.

Het leegmaakprogramma is voltooid.

Zelf eenvoudige problemen verhelpen

Probleem	Oorzaak	Oplossing
De persoonlijk ingestelde vulhoeveelheid wordt niet bereikt, de koffie druppelt alleen maar of stroomt helemaal niet meer.	De maalfijnheid is te fijn. De gemalen koffie is te fijn.	Stel de maalfijnheid grover in. Gebruik grover gemaalde koffie.
	Het apparaat is sterk verkalkt.	Het apparaat conform de gebruiksaanwijzing ontkalken.
	De zetgroep is verontreinigd.	Zetgroep reinigen.
Het hete water is melkachtig of smaakt naar melk of koffie.	Het melkslangetje is niet losgetrokken.	Trek het melkslangetje van het melkreservoir.
	Er bevinden zich melk- of koffieresten bij de uitloop.	Reinig de uitloop.
Koffie heeft geen "crema" (schuimlaag).	Koffiesoort niet geschikt.	Gebruik een koffiesoort met een hoger percentage robustabonen.
	De bonen zijn niet meer brandvers.	Gebruik verse bonen.
	De maalfijnheid is niet afgestemd op de koffiebonen.	Stel de maalfijnheid fijner in.
De koffie is te "zuur".	De maalfijnheid is te grof. De gemalen koffie is te grof.	Stel de maalfijnheid fijner in. Gebruik fijner gemaalde koffie.
	Koffiesoort niet geschikt.	Een andere koffiesoort gebruiken.
De koffie is te "bitter".	De maalfijnheid is te fijn. De gemalen koffie is te fijn.	Stel de maalfijnheid grover in. Gebruik grover gemaalde koffie.
	Koffiesoort niet geschikt.	Een andere koffiesoort gebruiken.
De koffie smaakt "verbrand".	Te hoge bereidingstemperatuur.	Temperatuur verlagen.
	De maalfijnheid is te fijn. De gemalen koffie is te fijn.	Stel de maalfijnheid grover in. Gebruik grover gemaalde koffie.
	Koffiesoort niet geschikt.	Een andere koffiesoort gebruiken.
De koffie is te slap.	Te lage koffiesterkte geselecteerd.	Koffiesterkte verhogen.
	Verstopping in de lade voor gemalen koffie.	Verwijder de lade voor gemalen koffie, reinig deze en maak deze grondig droog.
De gemalen koffie blijft in de lade voor gemalen koffie steken.	De gemalen koffie is verkleefd.	De gemalen koffie in de lade voor gemalen koffie niet aandrukken.
	De lade voor gemalen koffie is vochtig.	Verwijder de lade voor gemalen koffie, reinig deze en maak deze grondig droog.
Het waterfilter blijft niet vastzitten in het waterreservoir.	Het waterfilter is niet correct bevestigd.	Druk het waterfilter stevig en recht in de reservoiraansluiting.
Het bonenreservoir klemt bij het aanbrengen.	Er liggen bonen in de behuizing.	Verwijder de bonen.
Het koffiedik is niet compact en te nat.	De maalfijnheid is te fijn of te grof ingesteld, of er is niet genoeg gemalen koffie gebruikt.	Stel de maalfijnheid grover of fijner in of gebruik twee afgestreken maatschepjes gemalen koffie.
De verstelling van de maalfijnheid werkt stroef.	Te veel bonen in het maalwerk.	Neem een drank op basis van koffiebonen af. Wijzig de maalfijnheid hierna in kleinere stappen.
De zetgroep kan niet worden aangebracht.	Zetgroep heeft een onjuiste stand.	Zetgroep volgens de handleiding aanbrengen.
	Zetgroep is vergrendeld.	Zetgroep ontgrendelen.
Het beveiligingsdeksel van de zetgroep kan niet juist worden aangebracht.	Zetgroep is niet vergrendeld.	Zetgroep vergrendelen.
Er bevindt zich water onder de lekschaal.	Dit is condenswater.	Breng de lekschaal niet zonder zeef aan.

Probleem	Oorzaak	Oplossing
Indicatie op het display "Melkreservoir aangesloten?" ondanks aangesloten melkreservoir.	Reservoir bevindt zich buiten de reikwijdte van de sensor.	Positioneer het reservoir aan de rechterrand
	Materiaal (zoals een melkpak) wordt niet herkend.	Bevestig de displaymelding met "Ja" of gebruik het bijgevoegde melkreservoir.
Geen melkafname ondanks gevuld melkreservoir.	Het melkbuisje is onvoldoende diep in het melkreservoir aangebracht.	Melkbuisje tot op de bodem in het melkreservoir aanbrengen.
Het melkreservoir is leeg, maar er verschijnt geen melding.	Het plateau (weegschaal) voor het melkreservoir is verontreinigd.	Verwijder het plateau. Het plateau en de ruimte onder het plateau grondig reinigen.
Indicatie op het display "Boven- of onderspanning".	Te hoge of te lage netspanning.	Neem contact op met uw stroomleverancier of netbeheerder. Laat de voedingsspanning door een vakman controleren.
Indicatie op het display "Laat het apparaat afkoelen".	Het apparaat is te heet.	Apparaat 30 minuten uitschakelen.
Indicatie op het display "Fout: E0510".	Het apparaat bevat een storing.	Volg de instructies op het display.
Indicatie op het display "Bonencontainer vullen". De houder is gevuld met bonen maar het apparaat maalt geen koffiebonen.	Bonen vallen niet in het maalwerk (bonen met te veel olie kunnen aan het bonenreservoir blijven kleven).	Licht tegen de bonencontainer kloppen. Gebruik eventueel een andere soort koffie. Het bonenreservoir leegmaken en schoonvegen met een droge doek.
Indicatie op het display "Zetgroep reinigen".	Verontreinigde zetgroep.	Zetgroep reinigen.
	Te veel gemalen koffie in de zetgroep.	Zetgroep reinigen. Gebruik maximaal twee afgestreken maatschepjes gemalen koffie.
	Het mechanisme van de zetgroep werkt stroef.	Zetgroep reinigen.
Indicatie op het display "Water zonder koolzuur bijvullen of filter verwijderen".	Waterreservoir is onjuist aangebracht.	Waterreservoir juist aanbrengen.
	Vlotter in het waterreservoir zit vast.	Verwijder het reservoir en maak dit grondig schoon.
	Nieuw waterfilter niet volgens de gebruiksaanwijzing gespoeld of waterfilter is verbruikt of defect.	Spoel het waterfilter volgens de gebruiksaanwijzing en neem het in gebruik of plaats een nieuw waterfilter.
	Er zit lucht in het waterfilter.	Het waterfilter zo lang onderdompelen in water tot er geen luchtbellen meer ontsnappen. Het filter weer aanbrengen.
Indicatie op het display "Schalen reinigen en terug plaatsen"	Lekschaal en zeef zijn verontreinigd.	Lekschaal en zeef grondig reinigen en droog maken.
	Uitloop in de lekschaal is verstopt.	Uitloop grondig reinigen.
	De sifon is verstopt.	Sifon grondig reinigen.
Indicatie op het display "Schalen plaatsen" ondanks aangebrachte lekschaal.	Binnenruimte van het apparaat (houders van de schalen) is verontreinigd.	Reinig de binnenruimte.
	De koffiedikhouder is niet tot aan de aanslag aangebracht.	Breng de koffiedikhouder tot aan de aanslag aan.
Het waterreservoir wordt niet automatisch gevuld.	Vlotter in het waterreservoir zit vast.	Verwijder het reservoir en maak dit grondig schoon.
	Waterkraan is gesloten.	Waterkraan opendraaien.
	Waterreservoir is niet correct aangebracht.	Waterreservoir weer tot aan de aanslag aanbrengen.
	Zeef op AquaStop verstopt.	Zeef op AquaStop regelmatig reinigen; zie montagehandleiding.
Indicatie op het display "Apparaat uitschakelen"	Het apparaat is te warm.	Apparaat laten afkoelen.
	Verontreinigde zetgroep.	Reinig de zetgroep.
Indicatie op het display "Neem contact op met de service"	Het apparaat bevat een storing.	Neem contact op met de service.
Bel de hotline als u de problemen niet kunt verhelpen!		

Technische gegevens

Elektrische aansluiting (spanning – frequentie)	220–240 V ~, 50 / 60 Hz
Aansluitwaarde	1600 W
Maximale pompdruk, statisch	19 bar
Maximale capaciteit waterreservoir (zonder filter)	2,4 l
Maximale capaciteit bonenreservoir	500 g
Lengte netsnoer	1,7 m
Afmetingen (H x B x D)	455 x 590 x 444 mm
Gewicht, leeg	22–23 kg
Type maalwerk	Keramisch

AQUA-STOP-garantie

Als aanvulling op de garantieregeling wordt u schadeloos gesteld als aan onderstaande voorwaarden wordt voldaan:

1. Als door een fout in het Aqua-Stop-systeem waterschade wordt veroorzaakt, dan vergoeden wij de schade van particuliere gebruikers.
2. De aansprakelijkheidsgarantie geldt voor de levensduur van het apparaat.
3. Voorwaarde voor aanspraak op garantie is dat het apparaat met Aqua-Stop vakkundig en overeenkomstig ons installatievoorschrift is opgesteld en aangesloten; hiertoe behoort ook de vakkundige verlenging van de Aqua-Stop (origineel toebehoren).
   Onze garantie heeft geen betrekking op defecte toevoerleidingen of armaturen tot aan de Aqua-Stop-aansluiting op de kraan.
4. Tijdens het gebruik van een apparaat met Aqua-Stop hoeft u er in principe niet bij te blijven resp. na het gebruik om veiligheidsredenen de kraan dicht te draaien.
   Alleen bij langere afwezigheid, bijvoorbeeld als u een paar weken op vakantie gaat, moet de kraan worden dichtgedraaid.

Gaggenau Hausgeräte GmbH
Carl-Wery-Straße 34
81739 München
GERMANY
www.gaggenau.com

8001153346 (990401)
nl

GAGGENAU