Gaggenau

RA 420 010

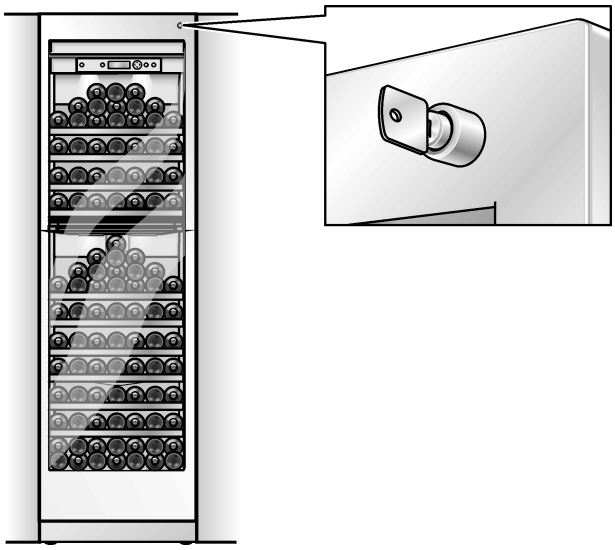

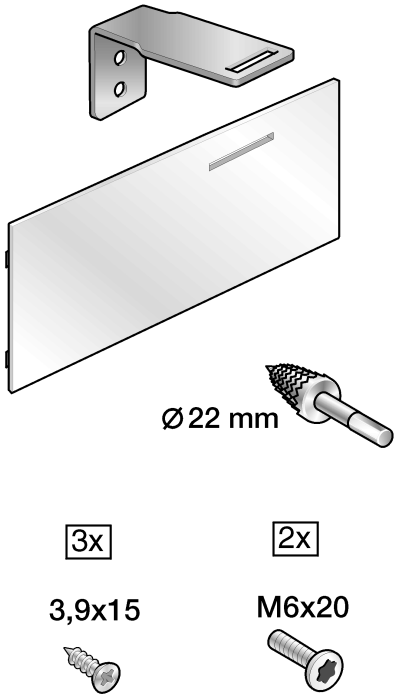
Ø 22 mm
3x
2x
3,9x15
M6x20

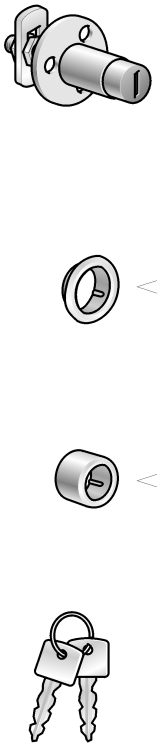

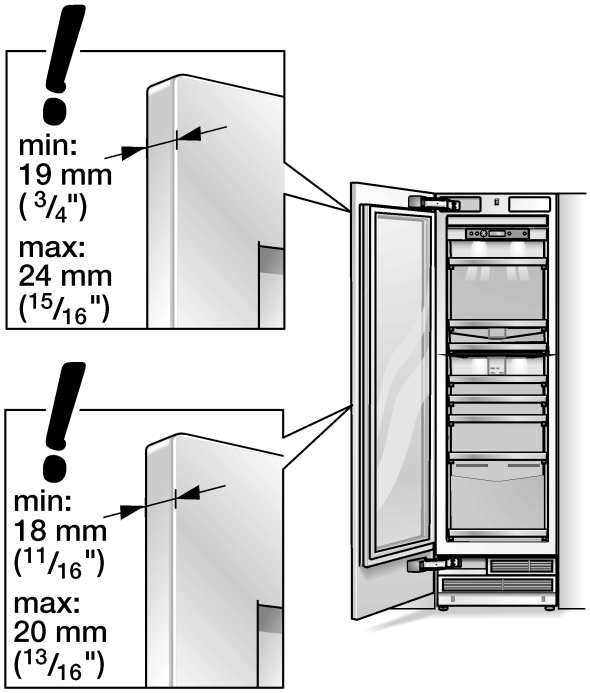
min:
19 mm
(3/4")
max:
24 mm
(15/16")
min:
18 mm
(11/16")
max:
20 mm
(13/16")

1

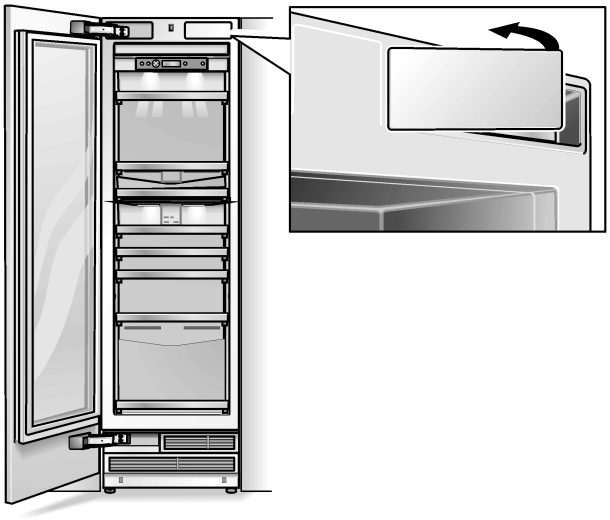

2

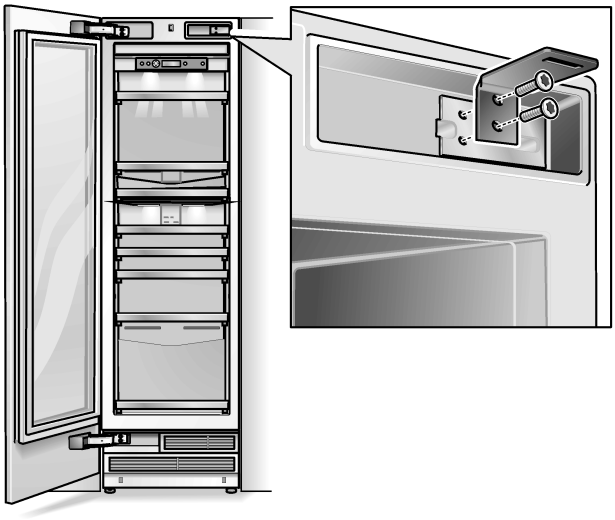

3

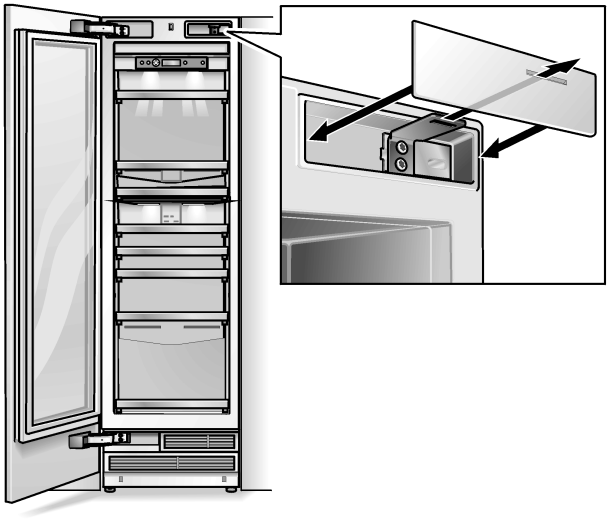

4a

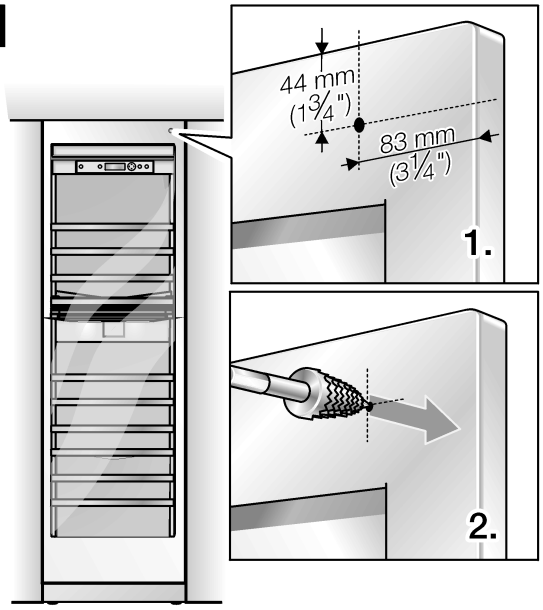
44 mm
(1 3/4")
83 mm
(3 1/4")
1.
2.

4b

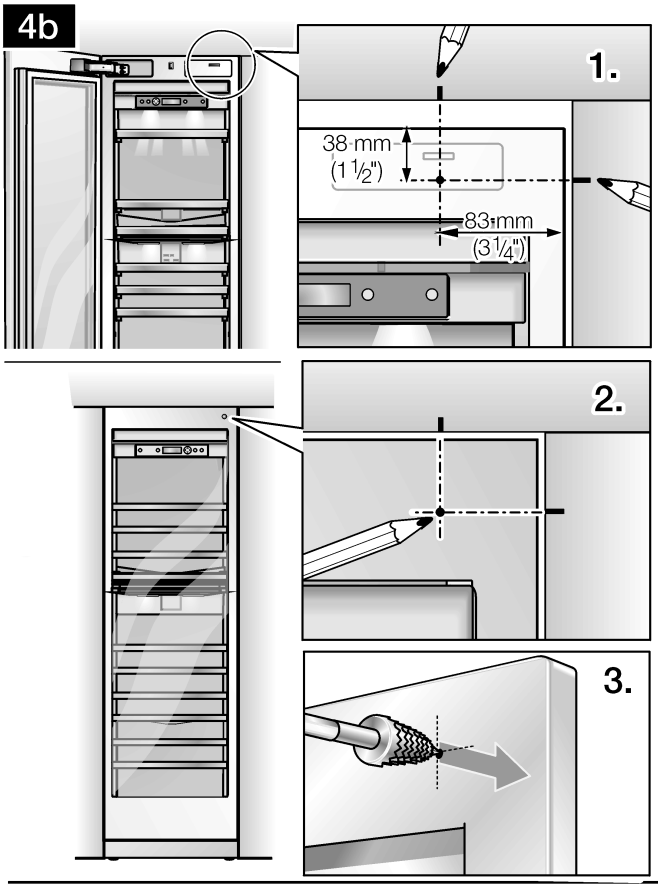

5

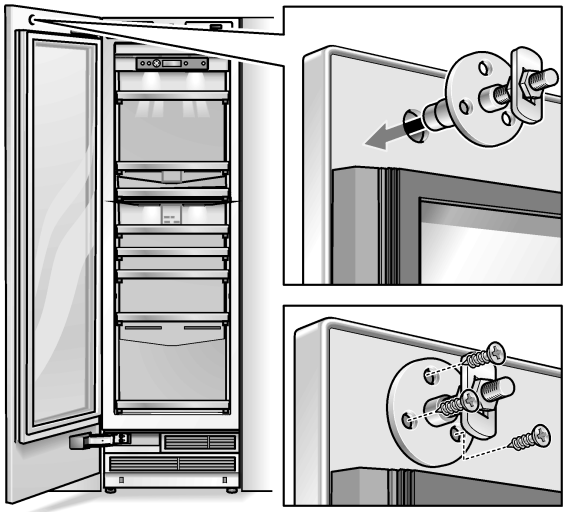

6

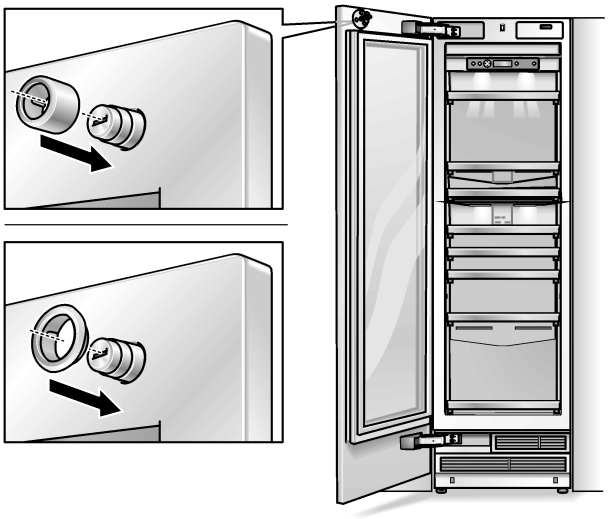

7

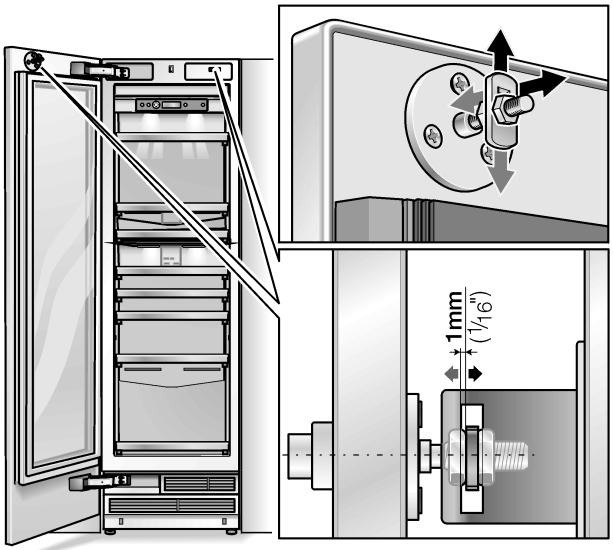

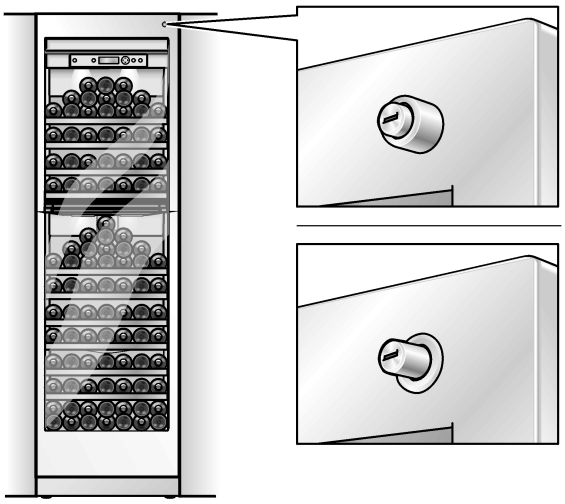

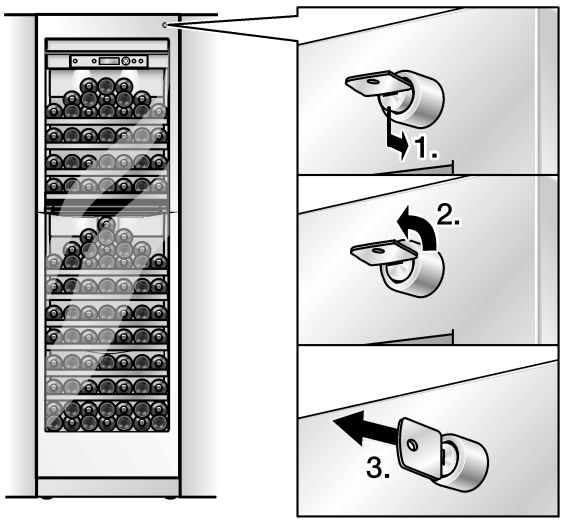

Gaggenau Hausgeräte GmbH
Carl-Wery-Straße 34
D-81739 München
www.gaggenau.com

GAGGENAU

9000 484 692 (8910)