AL400192

A+++ ↑ D A

AA400510:
Fensterkontaktschalter mit Kabel

AA409401:
Möbelstrebe für AL400 90cm

AD704050:
Luftsammler Flachkanal AL 400

AD754049:
AL Anschlussstutzen rund 2x NW 150mm

AD854050:
AL Stutzen 2x NW 150mm flach

Tischlüftung Serie 400
90 cm, Edelstahl
AL400192

- Bei Nichtgebrauch lässt sie sich vollständig in die Arbeitsplatte versenken
- Perfekte Integration mit Vario-Kochfeldern der Serie 400
- Präzise verarbeiteter 3 mm starker Edelstahl
- Wahlweise aufgesetzter Einbau mit sichtbarer Kante oder dezent flächenbündig integriert
- Ausfahrbare Tischlüftung, bei Nichtgebrauch komplett in die Arbeitsplatte versenkbar

Mit allen Vario Kochgeräten der Serie 400 perfekt kombinierbar

Dimmbares, neutralweißes Flächen-LED-Licht für die optimale Ausleuchtung der Kochstelle

Präzise verarbeiteter 3 mm starker Edelstahl

Wahlweise aufgesetzter Einbau mit sichtbarer Kante oder dezent flächenbündig integriert

Motorlos, kombinierbar mit Gaggenau BLDC-Gebläsebausteinen

Leistung

Leistungswerte sind abhängig vom Gebläsebaustein.

Ausstattung

3 elektronisch gesteuerte Leistungsstufen und 1 Intensivstufe.

Intervall-Lüftung, 6 Min.

Nachlauf-Funktion, 6 Min.

Fettfilter-Sättigungsanzeige.

Im Lieferumfang enthalten sind 2 großflächige Metall-Fettfilter, leicht zu entnehmen und spülmaschinenfest.

Fett-Auffangschalen, leicht zu entnehmen und spülmaschinenfest.

Neutralweißes Flächen-LED-Licht (3600 K), stufenlos dimmbar.

Lampenleistung 4 x 10 W.

Beleuchtungsstärke 400 lx.

Flexible Anschlussmöglichkeiten für den Gebläsebaustein: unten, an der Vorderseite und Rückseite.

Bei allen Anschlussmöglichkeiten ist vor der Tischlüftung Platz für Schubladen.

Verbrauchsdaten

Werte beziehen sich auf die Konfiguration mit dem Gebläsebaustein AR 400 142.

Energieeffizienzklasse A auf einer Skala der Effizienzklassen von A+++ bis D.

Durchschnittlicher Energieverbrauch 45.5 kWh/Jahr.

Lüfter-Effizienzklasse A.

Beleuchtungs-Effizienzklasse C.

Fettfilter-Effizienzklasse B.

Geräusch min. 45 dB / max. 61 dB Normalstufe.

Planungshinweise

Um eine gute Leistung sicherzustellen, ist die entsprechende Verrohrungslänge Lmax 19 m.

Kombinierbar mit allen Kochgeräten der Vario Serie 400, der Serie 400 und der Serie 200.

Maximale Kochfeldkombinationsbreite: 90 cm.

Installationszubehör muss je nach Einbauart separat bestellt werden.

Umluftbetrieb wird nicht empfohlen in Kombination mit Vario Elektro-Grill.

Für eine optimale Performance im Umluftbetrieb wird eine Ausströmfläche von min. 400 cm² empfohlen.

Betrieb von Vario Kochgeräten nur ohne Geräteabdeckung möglich.

Max. Leistung von Kochfeldern 18 kW.

Die Tischlüftung muss über einen separaten Ausschnitt in der Arbeitsplatte verfügen.

Die Tragfähigkeit und die Stabilität insbesondere bei dünnen Arbeitsplatten ist durch geeignete Unterkonstruktionen sicherzustellen. Gerätegewicht inkl. zusätzlicher Beladung berücksichtigen.

Der verbleibende Steg in der Arbeitsplatte (mind. 50 mm) zwischen den Ausschnitten muss mit einem Unterzug verstärkt werden. Hierfür wird die Möbelstrebe AA 409 401/431 empfohlen.

Zusätzliche Hinweise für flächenbündigen Einbau:

Der Einbau eignet sich in Arbeitsplatten aus Stein, synthetischem Material oder Massivholz. Hitzebeständigkeit und wasserdichte Versiegelung der Schnittkanten sind zu berücksichtigen. Bei anderen Materialien stimmen Sie sich bezüglich der Verwendung mit dem Arbeitsplatten-Hersteller ab.

Je nach Einbauart können Backöfen mit der Tischlüftung kombiniert werden.

Bei Installation einer Lüftung mit Abluftbetrieb und einer kamingebundenen Feuerstelle muss die Stromzuführung der Lüftungsgeräte mit einer geeigneten Sicherheitsschaltung versehen werden.

Die Steuereinheit muss leicht zugänglich sein und wassergeschützt am Schrank montiert werden.

Anschlussdaten

Gesamtanschlusswert 65 W.

Anschlusskabel 1.7 m mit Stecker.

Netzwerkkabel 1,2 m.

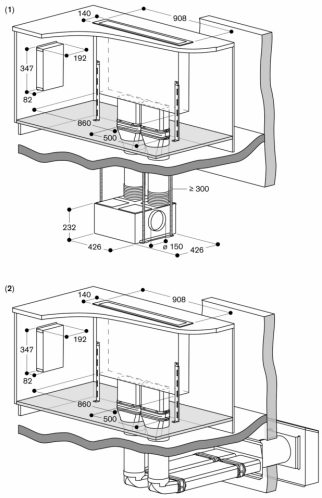

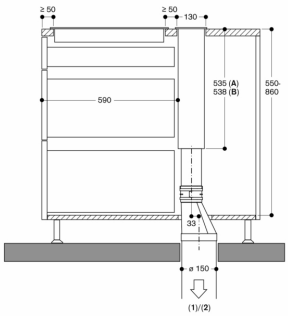

A: Aufbaumontage
B: Einbaumontage

Abluftbetrieb mit Gebläsebaustein
1: AR 400 142
2: AR 401 142

Maße in mm

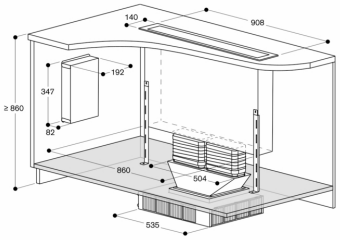

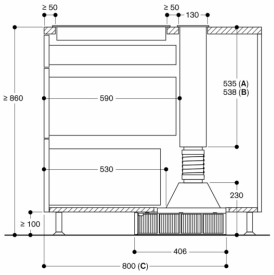

A: Aufbaumontage
B: Einbaumontage
C: 750 mm mit einer Arbeitsplatte in min. Höhe 920 mm

Nicht empfohlen für nicht wärmeisolierte Böden (U ≥ 0,5 W/m²K)

Maße in mm

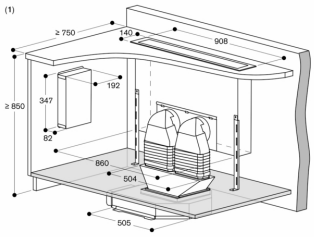

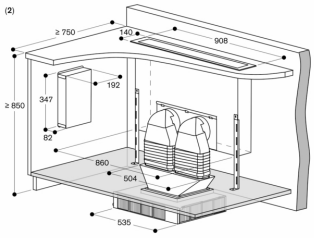

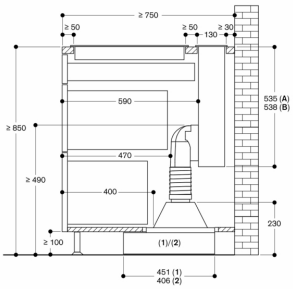

A: Aufbaumontage
B: Einbaumontage

Planung mit Gebläsebaustein
1: AR 403 122

2: AR 413 122
Nicht empfohlen für nicht wärmeisolierte Außenwände oder Böden (U ≥ 0,5 W/m²K)

Maße in mm

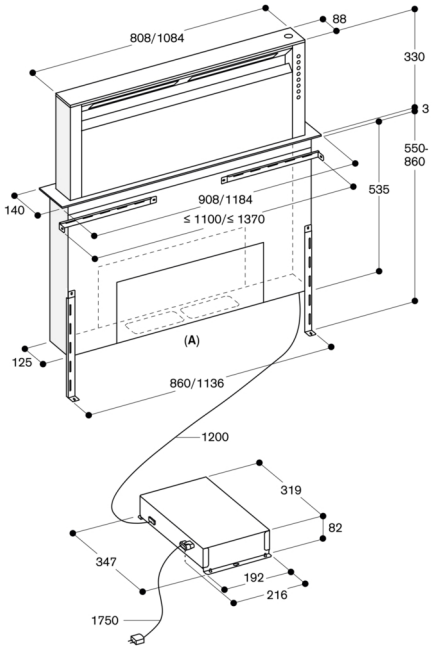

A: Flexibler Anschluss der Esse vorne, hinten oder unten

Maße in mm

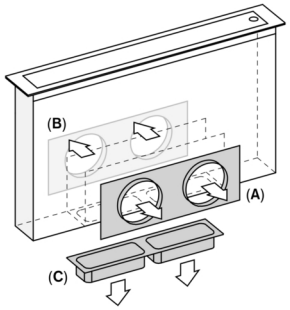

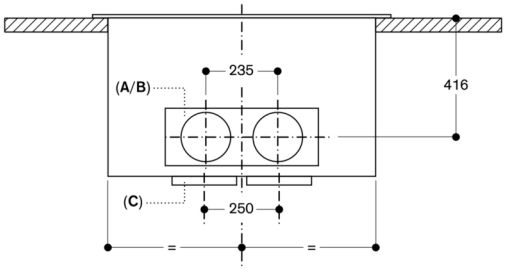

A: Anschluss vorne mit AD 754 049
B: Anschluss hinten mit AD 754 049
C: Anschluss unten mit AD 854 050

Maße in mm

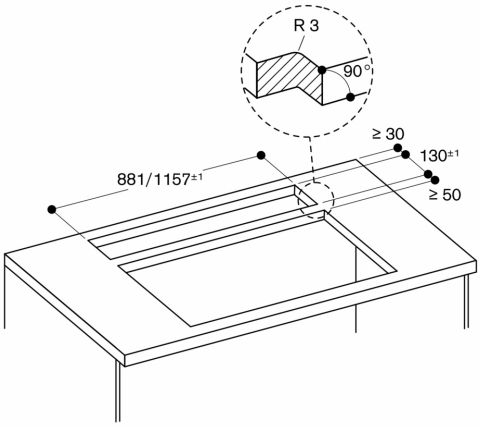

Maße in mm

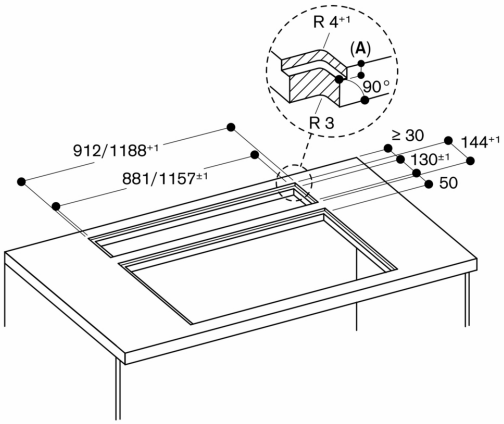

A: $3{,}5^{-0{,}5}$ mm

Maße in mm

Ansicht von oben

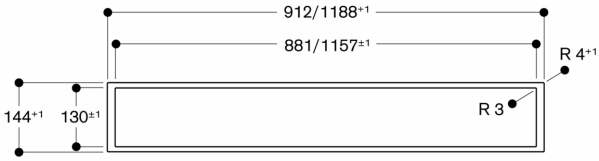

Maße in mm

Querschnitt

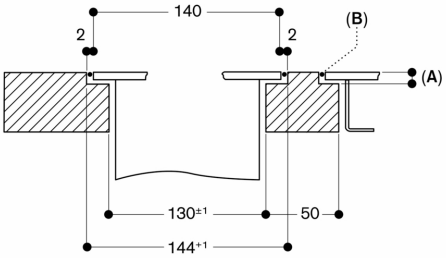

A: $3{,}5^{-0{,}5}$ mm
B: Mit Silikon ausfüllen

Maße in mm

Längsschnitt

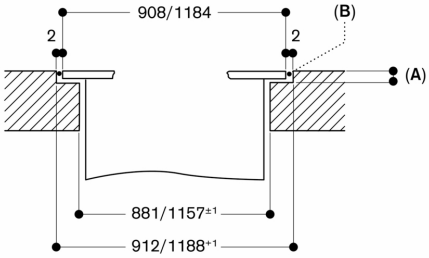

A: $3{,}5^{-0{,}5}$ mm
B: Mit Silikon ausfüllen

Maße in mm
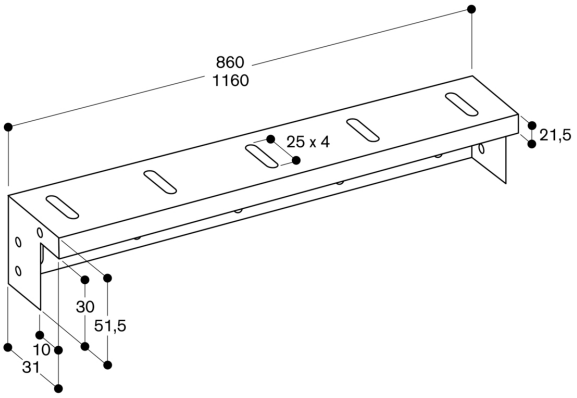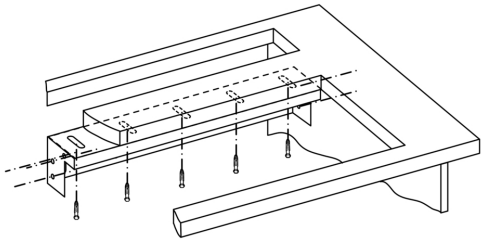
AA 409 401/431 Möbelstrebe