CI282101

Sonderzubehör

CA051300:
Teppan Yaki (groß)

CA052300:
Grillplatte Flexinduktion

CA060300:
Kabelloser Temperatursensor für Kochfeld

CA230100:
Magnetknebel, schwarz

GP900001:
Bratsensor-Pfanne Ø 15cm

GP900002:
Bratsensor-Pfanne Ø 19 cm

GP900003:
Bratsensor-Pfanne Ø 21cm

GP900004:
Bratsensor-Pfanne Ø 28 cm

Installations Zubehör

Flex induction hob 200 series
80 cm
CI282101

Rahmenlos für flächenbündigen Einbau
Flex-Funktion zur Kombination der rechteckigen Kochflächen
Freies Platzieren des Kochgeschirrs innerhalb der zusammengeschalteten Kochflächen
Kochsensor-Funktion zur Temperaturregelung in Töpfen
Profikoch-Funktion zur Aufteilung des Kochfeldes in definierte Leistungszonen
Bratsensor-Funktion zur Temperaturregelung in Pfannen
Twist-Pad-Bedienung mit abnehmbarem Magnetknebel
Anwendungsbezogene Steuerung aller Funktionen über zweifarbige Anzeige

Kochzonen
2 Flex-Induktionskochflächen 19x24 cm (2200 W, mit Booster 3700 W), zusammengeschaltet 38x24 cm (3300 W, mit Booster 3700 W).
1 Induktionskochzone ø 28 cm (2600 W, mit Booster 3700 W).
1 Induktionskochzone ø 15 cm (1400 W, mit Booster 2200 W).

Bedienung
Twist-Pad-Bedienung mit abnehmbarem Magnetknebel.
Benutzerfreundliche Bedienung durch zweifarbige Anzeige (weiss / orange).
Markierung der Kochzonen und Kochflächen.
Elektronische Regelung in 17 Leistungsstufen.

Ausstattung
Flex-Funktion für rechteckige Kochflächen.
Profikoch-Funktion.
Kochsensor-Funktion (bei Verwendung des Kochsensors CA 060 300).
Bratsensor-Funktion.
Booster-Funktion Töpfe.
Booster-Funktion für Pfannen.
Warmhalte-Funktion.
Stoppuhr.
Kochzeit-Automatik bis 99 Minuten.
Kurzzeitwecker.
Optionsmenü.
Energie-Management.
Kochfeldbasierte Lüftungssteuerung (mit passender Haube).
Heimnetzwerkintegration für digitale Dienste (Home Connect) kabellos über WiFi.
Die Nutzung der Home Connect Funktion ist abhängig von den Home Connect Diensten, welche nicht in jedem Land verfügbar sind. Weitere Informationen hierzu finden Sie unter home-connect.com.

Sicherheit
Hauptschalter.
Betriebsanzeige.
Topferkennung.
2-stufige Restwärmeanzeige.
Kindersicherung.
Sicherheitsabschaltung.

Planungshinweise
Nur geeignet für eisenmagnetisches Kochgeschirr. Für eine optimale Temperaturverteilung wird Kochgeschirr mit Sandwichboden empfohlen.
Die Wokpfanne WP 400 001 ist auf diesem Gerät nicht einsetzbar.
Zwischenboden empfohlen.
Gerät ist von unten zu befestigen.
Gerätegewicht: ca. 16 kg.

Anschlussdaten
Gesamtanschlusswert 7.4 kW.
Anschlusskabel 1.5 m ohne Stecker.
Leistung Standby/Display aus 0.5 W.
Leistung Standby/Netzwerk 2.0 W.
Bitte beachten Sie die Hinweise in der Gebrauchsanweisung, wenn Sie die WiFi-Funktion ausschalten möchten.

Ansicht von oben

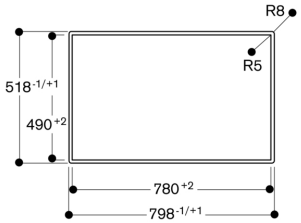

Querschnitt

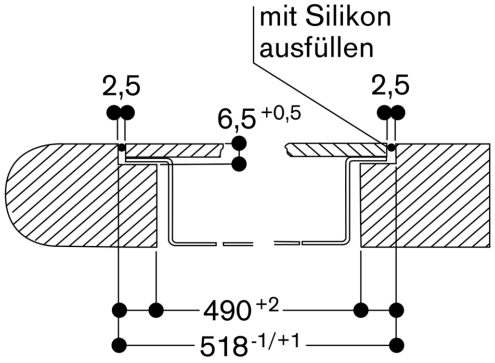
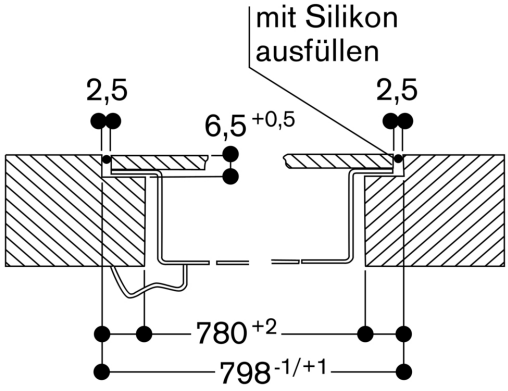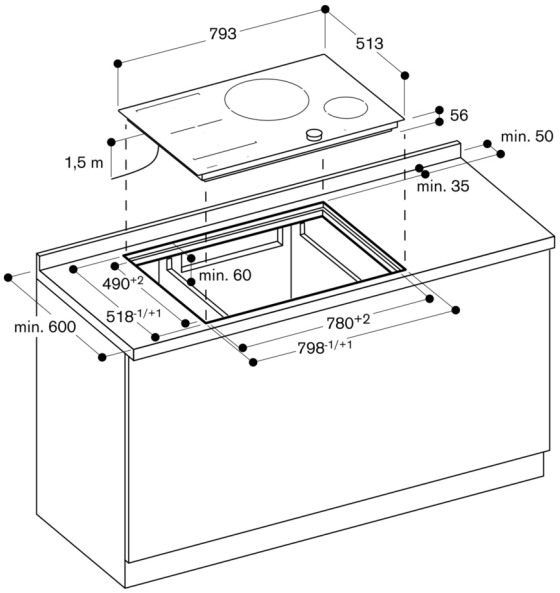
Längsschnitt