DF211100

A↑G D

Zubehör

1 x Backblech-Sprühkopf

Sonderzubehör

DA041061:
Besteckschublade

DA042030:
Silberglanzkassette

DA043000:
Halterung für langstielige Gläser

DA045060:
3. Korb

Installations Zubehör

DA020110:
Verblendungssatz ES, 86,5cm

DA021000:
Klappscharnier für hohe Korpusmaße

DA231110:
Vorsatztür Edelstahl/Glas 86,5cm

GH045010:
Griff Edelstahl 45 cm

GZ010011:
Schlauchverlängerung Zu- und Ablauf

Geschirrspüler Serie 200
60 cm
DF211100

- Sechs Programme mit Aquasensor und drei Optionen: Darunter Power zum Reinigen und Trocknen in 57 Minuten und Intensiv für eine besonders gründliche Reinigung im Unterkorb
- 6 Programme mit Aquasensor und 3 Optionen, darunter Power zum Reinigen und Trocknen in 57 Minuten und Intensiv für eine besonders gründliche Reinigung im Unterkorb

Flexibles Korbsystem
Helle Innenraumbeleuchtung.
Sehr leise: 44 dB

Bedienung

TFT-Display mit Anzeige der Restlauf- oder Endzeit, Nachfüllbedarf an Salz und Klarspüler, Kontrollanzeige für Wasserzulauf.
Bedienung mittels Sensortasten.
Flexible Laufzeitverkürzung der Programme, auch während des Spülvorgangs.
Personalisierungsfunktion zur Speicherung individueller Programmkombinationen.
Info-Taste mit Bedienhinweisen.
Zeitvorwahl bis zu 24 Stunden.
Optisches und akustisches Endsignal.
Info-Light.

Technische Features

Helle Innenraumbeleuchtung.
Glasschutz.
Aquasensor.
Beladungssensor.
Reinigererkennung.
Regenerierelektronik.
Wärmetauscher.
Durchlauferhitzer.
3-faches Filtersystem.
Servoschloss.
Aquastop.

Ausgewählte digitale Dienste (Gaggenau Home Connect)

Programmassistent.
Zeitweise Geräuschreduzierung.
Herunterladbare Programme.
Heimnetzwerkintegration für digitale Dienste (Home Connect) kabellos über WiFi.
Die Nutzung der Home Connect Funktion ist abhängig von den Home Connect Diensten, welche nicht in jedem Land verfügbar sind. Weitere Informationen hierzu finden Sie unter home-connect.com.

Programme

6 Spülprogramme:
Auto 35 °C - 45 °C. Auto 45 °C - 65 °C. Auto 65 °C - 75 °C. Eco 50 °C. Schnell 45 °C (29 min.). Personalisierungsfunktion (Werkseinstellung: Vorspülen).
3 Optionen:
Intensiv. Power. Extra Trocknen.

Ausstattung

Flexibles Korbsystem.
Oberkorb:
Überauszug. 3-stufige Rackmatic, bis zu 5 cm höhenverstellbar. 6 Klappstacheln. 4 Klappetageren für optimalen Glasschutz.
Unterkorb:
8 Klappstacheln. 2 Klappetageren für optimalen Glasschutz. Geteilter Gläseranlagebügel.
Besteckkorb.
Maximale Tellergrößen (Ober-/Unterkorb): 29/28, 26,5/30,5 bzw. 24/34 cm.
Fassungsvermögen 13 Maßgedecke.
Beladung mit max. 23 Weingläsern möglich.

Verbrauchsdaten

Energieeffizienzklasse D auf einer Skala der Effizienzklassen von A bis G.
Ab 9.5 l Wasser.
Ab 0.92 kWh.
Schallleistung 44 dB (re 1 pW).

Planungshinweise

Höhenverstellbare Füße.
Gerätesockelrücksprung 100 mm (siehe Zeichnung).
Hinterfuß frontseitig verstellbar.
Maß der Türfront richtet sich nach der Sockelhöhe der jeweiligen Küchenmöbel.
Türgewicht bis zu 10 kg.

Anschlussdaten

Gesamtanschlusswert 2000-2400 W.
Anschlusskabel, steckbar.
Wasseranschluss mit Verschraubung 3/4".
Anschluss an Warm- oder Kaltwasser möglich.
Leistung Standby/Netzwerk 2.0 W.
Leistungsaufnahme nicht ausgeschaltet 0.5 W.
Leistungsaufnahme ausgeschaltet 0.5 W.
Zeit auto-Standby/Netzwerk 2 min.
Dauer des nicht ausgeschalteten Zustands 0 min.
Bitte beachten Sie die Hinweise in der Gebrauchsanweisung, wenn Sie die WiFi-Funktion ausschalten möchten.

Anschlussmaße für einen 60 cm breiten Geschirrspüler

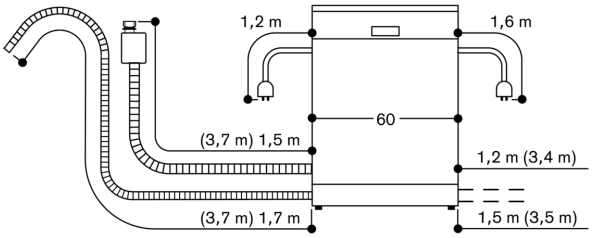

( ) Werte mit Verlängerungskit
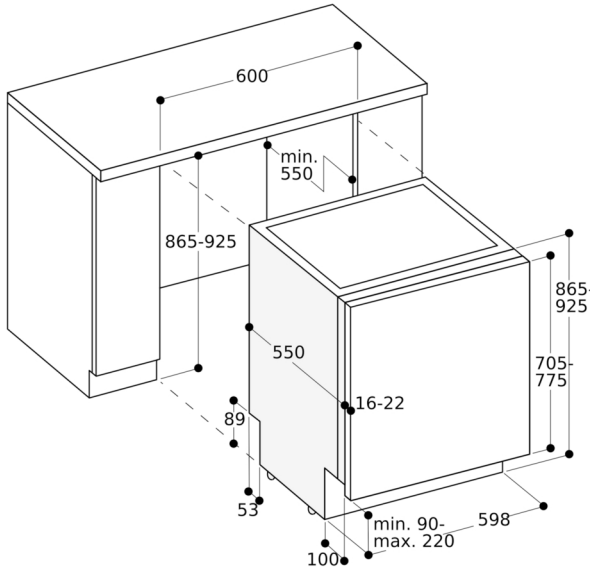
86,5 cm hohe Geschirrspüler