DF481101

A↑G B

Zubehör

1 x Backblech-Sprühkopf
1 x GN-Behälter-Einsatz
1 x Halterung für langstielige Gläser
1 x Verblendungsleisten Edelstahl

Sonderzubehör

DA041160:
Besteckschublade mit Leichtlaufauszügen

DA042030:
Silberglanzkassette

DA043000:
Halterung für langstielige Gläser

DA045061:
3. Korb mit Leichtlaufauszügen

Installations Zubehör

DA021000:
Klappscharnier für hohe Korpusmaße

GZ010011:
Schlauchverlängerung Zu- und Ablauf

Geschirrspüler Serie 400
60 cm
DF481101

- Zeolith-Technologie
- Acht Programme mit Aquasensor und vier Optionen: Darunter Power zum Reinigen und Trocknen in 57 Minuten und Intensiv Plus zur Anpassung von Reinigungszonen im Unterkorb.
- Push-to-open Funktion zur perfekten Integration bei grifflosen Möbelfronten
- Optimaler Schutz für Ihr Geschirr
- Optimaler Schutz für empfindliche Gläser durch Niedertemperatur-Trocknen mit Zeolith, durchdachte Korbgestaltung und intelligente Wasserenthärtung

8 Programme mit Aquasensor und 4 Optionen, darunter Power zum Reinigen und Trocknen in 57 Minuten und Intensiv Plus zur Anpassung von Reinigungszonen im Unterkorb
Flexibles Korbsystem mit Leichtlaufauszügen auf allen Ebenen und gedämpftem Einzug für Ober- und Unterkorb
Perfekt ausgeleuchteter Innenraum
Push-to-open Funktion zur perfekten Integration bei grifflosen Möbelfronten
Restzeitprojektion auf dem Küchenboden
Sehr leise: 43 dB

Bedienung

TFT-Display mit Anzeige der Restlauf- oder Endzeit, Nachfüllbedarf an Salz und Klarspüler, Kontrollanzeige für Wasserzulauf.
Bedienung mittels Sensortasten.
Flexible Laufzeitverkürzung der Programme, auch während des Spülvorgangs.
Personalisierungsfunktion zur Speicherung individueller Programmkombinationen.
Trockungsassistent zur optionalen Türöffnung nach Programmende.
Info-Taste mit Bedienhinweisen.
Zeitvorwahl bis zu 24 Stunden.
Optisches und akustisches Endsignal.
Restzeitprojektion.

Technische Features

Perfekt ausgeleuchteter Innenraum.
Glasschutz mit Zeolith.
Aquasensor.
Beladungssensor.
Reinigererkennung.
Regenerierelektronik.
Wärmetauscher.
Durchlauferhitzer.
3-faches Filtersystem.
Servoschloss.
Aquastop.

Ausgewählte digitale Dienste (Gaggenau Home Connect)

Programm Intelligent zur Anpassung des Spülzyklus basierend auf dem Nutzerfeedback.
Programmassistent.
Zeitweise Geräuschreduzierung.
Herunterladbare Programme.
Heimnetzwerkintegration für digitale Dienste (Home Connect) kabellos über WiFi.
Die Nutzung der Home Connect Funktion ist abhängig von den Home Connect Diensten, welche nicht in jedem Land verfügbar sind. Weitere Informationen hierzu finden Sie unter home-connect.com.

Programme

8 Spülprogramme:
Auto 35 °C - 45 °C. Auto 45 °C - 65 °C. Auto 65 °C - 75 °C. Intensiv 70 °C. Eco 50 °C. Nachtprogramm. Schnell 45 °C (35 min.). Personalisierungsfunktion (Werkseinstellung: Vorspülen).
4 Optionen:
Intensiv Plus. Power. Halbe Beladung. Hygiene. Maschinenpflege.

Ausstattung

Flexibles Korbsystem mit Leichtlaufauszügen auf allen Ebenen und gedämpftem Einzug für Ober- und Unterkorb.
Oberkorb:
Überauszug. Optionale Reinigungszone, mittels Aktivierung zusätzlicher Sprühdüsen. 3-stufige Rackmatic, bis zu 5 cm höhenverstellbar. 6 Klappstacheln. 4 Klappetageren für optimalen Glasschutz.
Unterkorb:
Motorisierter Sprüharm. 8 Klappstacheln. 2 Klappetageren für optimalen Glasschutz. Geteilter Gläseranlagebügel.
Besteckkorb.
Maximale Tellergrößen (Ober-/Unterkorb): 29/28, 26,5/30,5 bzw. 24/34 cm.
Fassungsvermögen 12 Maßgedecke.
Beladung mit max. 23 Weingläsern möglich.

Verbrauchsdaten

Energieeffizienzklasse B auf einer Skala der Effizienzklassen von A bis G.
Ab 9.5 l Wasser.
Ab 0.626 kWh.
Schallleistung 43 dB (re 1 pW).

Planungshinweise

Höhenverstellbare Füße.
Gerätesockelrücksprung 100 mm (siehe Zeichnung).
Um die Restzeitprojektion darstellen zu können, muss ein mindest Sockelrücksprung vorhanden sein (40 mm + Möbelfrontstärke).
Die maximale Sockelhöhe muss um 30 mm reduziert werden, um die optimale Anzeige der Restzeitprojektion zu ermöglichen.
Hinterfuß frontseitig verstellbar.
Türgewicht bis zu 10 kg.
Maß der Türfront richtet sich nach der Sockelhöhe der jeweiligen Küchenmöbel.
Einbau und Bedienung auch mit Möbelgriff möglich. Die Push-to-open Funktion bleibt aktiv.

Anschlussdaten

Gesamtanschlusswert 2000-2400 W.
Anschlusskabel, steckbar.
Wasseranschluss mit Verschraubung 3/4".
Anschluss an Warm- oder Kaltwasser möglich.
Leistung Standby/Netzwerk 2.0 W.
Zeit auto-Standby/Netzwerk 2 min.
Bitte beachten Sie die Hinweise in der Gebrauchsanweisung, wenn Sie die WiFi-Funktion ausschalten möchten.

Anschlussmaße für einen 60 cm breiten Geschirrspüler

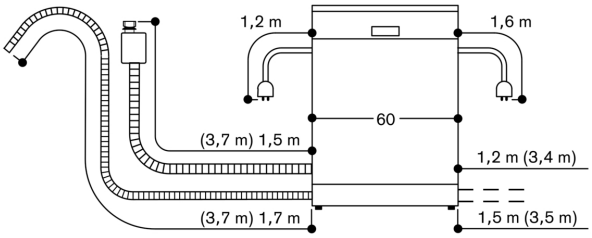

( ) Werte mit Verlängerungskit
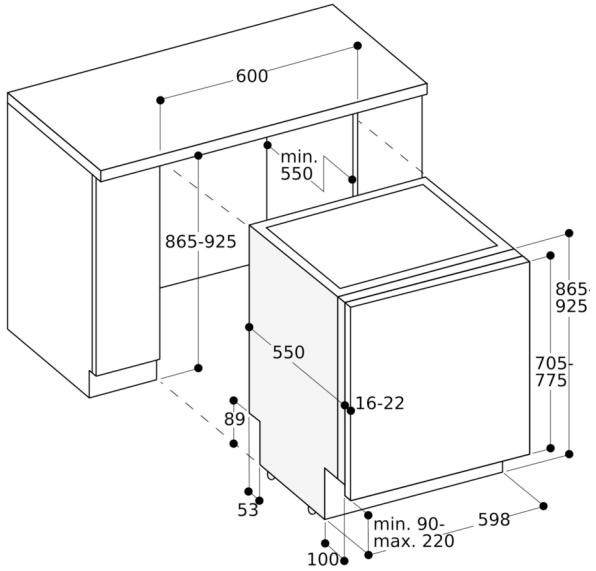
86,5 cm hohe Geschirrspüler