RC200203

A↑G F

Zubehör

1 x Eierablage

Sonderzubehör

RA430100:
Aufbewahrungsbehälter mit Deckel, ANT

Installationszubehör

Unterbau-Kühlschrank Serie 200
82 x 60 cm, Flachscharnier mit Softeinzug
RC200203

Kombinierbar mit Gefriergerät RF 200 (Side-by-Side)
Gedämpftes Türeinzugssystem ermöglicht ein sanftes und kontrolliertes Schließen
Nutzinhalt gesamt: 137 Liter

Technische Features

Abtau-Automatik mit Tauwasserverdunstung.
Gedämpftes Türeinzugssystem ab 20° Türöffnungswinkel, im Türscharnier integriert.

Kühlen

3 Abstellflächen aus Sicherheitsglas, davon 2 höhenverstellbar.
1 Auszugsschale.
1 Gemüsefach.
1 großer Türabsteller für Flaschen.
2 Türabsteller.
Helle LED-Innenraumbeleuchtung.
Nutzinhalt 137 Liter.

Verbrauchsdaten

Energieeffizienzklasse F auf einer Skala der Effizienzklassen von A bis G.
Energieverbrauch 114 kWh/Jahr.
Geräusch-Wert 38 dB (A) re 1 pW.

Planungshinweise

Flachscharnier.
Türanschlag rechts, wechselbar.
Türöffnungswinkel 115°, fixierbar auf 90°.
Max. zulässiges Türfrontgewicht 19 kg.
Höhenverstellbare Füße.
Sockelhöhe bei Nischenhöhe 820 mm: 100 - 170 mm.
Sockelhöhe bei Nischenhöhe 870 mm: 150 - 220 mm.
Das beiliegende Lüftungsgitter muss verwendet werden.
Anschlussdose außerhalb der Einbaunische planen.

Anschlussdaten

Gesamtanschlusswert 0.090 kW.
Anschlusskabel 2.3 m mit Stecker.

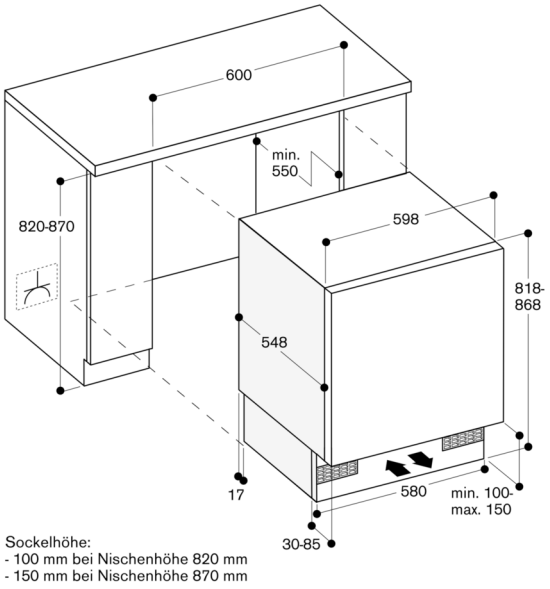
600
min.
550
820-870
598
818-
868
548
17
580
min. 100-
max. 150
30-85
Sockelhöhe:
- 100 mm bei Nischenhöhe 820 mm
- 150 mm bei Nischenhöhe 870 mm

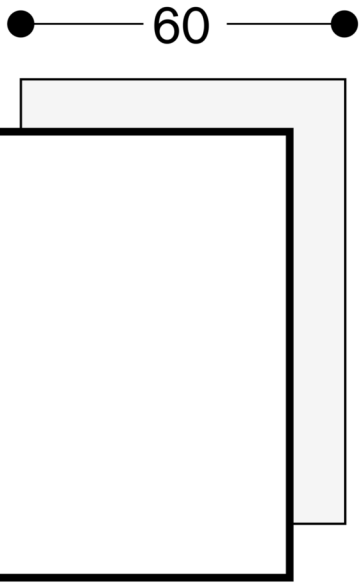
60