RC289300

Zubehör

2 x Eierablage
2 x Flaschenablage Holz magnetisch

Sonderzubehör

RA238030:
Weinpräsenter Set Ahorn (1er-Set)

RA260000:
Schwerlastsatz für schwere Front (RB 2x)

RA430100:
Aufbewahrungsbehälter mit Deckel, ANT

Installationszubehör

Vario Kühlgerät Serie 200
177.5 x 56 cm, Flachscharnier mit Softeinzug
RC289300

Innenraum mit massiven und präzise gefügten Aluminium Elementen in Gaggenau Light Bronze
Ausziehbare Tablare und Schubladen
Durchdachtes Lichtkonzept
3 Klimazonen inkl. 3 Frischkühlschubladen nahe 0 °C
Höhenverstellbare Abstellflächen, ausziehbar aus Sicherheitsglas, eingerahmt in massive Aluminiumprofile
Kombinierbar mit Gefriergerät RF 287 (Side-by-Side)
Gedämpftes Türeinzugssystem ermöglicht ein sanftes und kontrolliertes Schließen
Teleskop-Vollauszüge mit Leichtlauffunktion und gedämpftem Einzug ermöglichen ein sanftes und kontrolliertes Schließen der Schubladen
Flaschenablagen aus massivem Ahornholz mit Magnetverbindung
Nutzinhalt gesamt 289 Liter

Bedienung
Elektronische Temperaturregelung mit digitaler Anzeige.
Sensortasten.

Technische Features
Abtau-Automatik mit Tauwasserverdunstung.
Gedämpftes Türeinzugssystem ab 20° Türöffnungswinkel, im Türscharnier integriert.
Alarm bei offener Tür oder Störung.
Heimnetzwerkintegration für digitale Dienste (Home Connect) kabellos über WiFi.
Die Nutzung der Home Connect Funktion ist abhängig von den Home Connect Diensten, welche nicht in jedem Land verfügbar sind. Weitere Informationen hierzu finden Sie unter home-connect.com.

Kühlen
Schnell-Kühlen.
Temperatur verstellbar von +3 °C bis +8 °C.
7 Abstellflächen aus Sicherheitsglas, höhenverstellbar, davon 1 ausziehbar.
1 Abstellfläche aus satiniertem Weißglas.
2 Flaschenablagen aus massivem Ahornholz mit Magnetverbindung, geölt, beliebig erweiterbar bis zu 5 Ablagen pro Tablar.
Mit Hilfe von 5 Flaschenablagen können bis zu 9 Flaschen (0,75 l Standardflaschenform) in einer Ebene gelagert werden.
Flaschanablagen auch zur Lagerung von Champagner und Magnumflaschen geeignet.
1 großer Türabsteller aus Aluminium für Flaschen.
4 Türabsteller aus Aluminium.
Warmweiße Innenraumbeleuchtung (3500 K) mit blendfreien Leuchtelementen, seitlich integriert.
Nutzinhalt 206 Liter.

Frischkühlen nahe 0 °C
Schubladen mit Aluminiumgriff und Schubladenfront mit flächigem Weißfarbverlauf.
1 voll ausziehbare Frischkühlschublade nahe 0 °C, beleuchtet.
Feuchtigkeit manuell regulierbar.
Ideal für Obst und Gemüse.
2 voll ausziehbare Frischkühlschubladen nahe 0 °C, beleuchtet.
Ideal für Fleisch, Fisch und Geflügel.
Nutzinhalt 83 Liter.

Verbrauchsdaten
Energieeffizienzklasse D auf einer Skala der Effizienzklassen von A bis G.
Energieverbrauch 120 kWh/Jahr.
Geräusch-Wert 36 dB (A) re 1 pW.

Planungshinweise
Flachscharnier.
Türanschlag rechts, wechselbar.
Türöffnungswinkel 115°, fixierbar auf 90°.
Max. zulässiges Türfrontgewicht 22 kg.
Für eine Side-by-Side-Installation muss jedes Gerät in einer eigenen Nische geplant werden.

Anschlussdaten
Gesamtanschlusswert 0.090 kW.
Anschlusskabel 2.3 m mit Stecker.

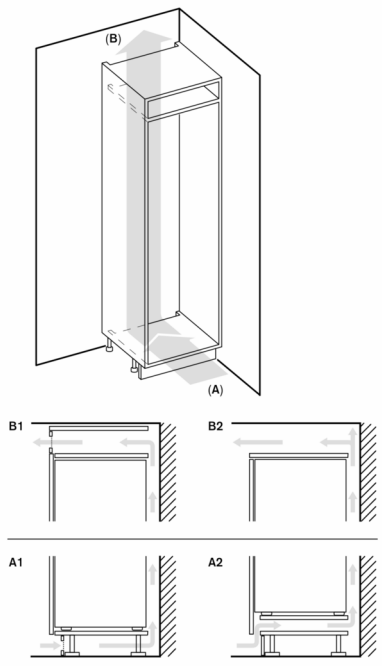

A: Lufteinlass ≥ 200 cm²; Belüftungsoptionen A1 oder A2
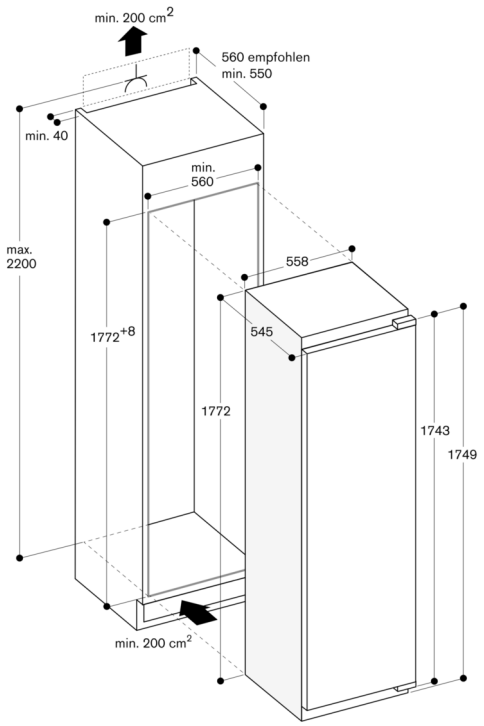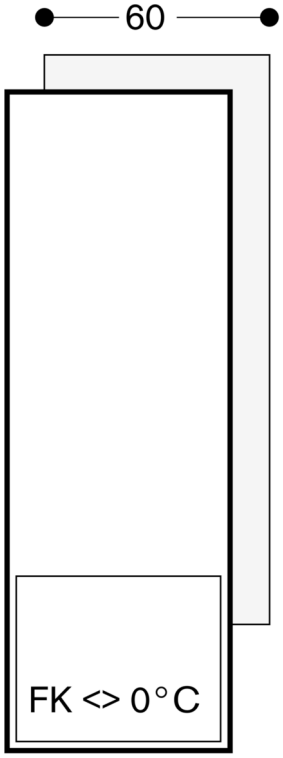
B: Luftauslass ≥ 200 cm²; Belüftungsoptionen B1 oder B2