RF282305

2 x Kälteakku
1 x Eiswürfelschale

RA260000:
Schwerlastsatz für schwere Front (RB 2x)

Serie 200
177.2 x 55.8 cm, Flachscharnier mit Softeinzug
RF282305

- Gedämpftes Türeinzugssystem ermöglicht ein sanftes und kontrolliertes Schließen
- Verschiedene Klimazonen inkl. Frischkühlschubladen nahe 0 °C
- Türabsteller mit Aluminium-Profilen
- Höhenverstellbare Abstellflächen aus Sicherheitsglas
- Flexible Innenraum-Gestaltung: alle Schubladen und Abstellflächen aus Sicherheitglas entnehmbar

Kombinierbar mit Kühlgerät RC 282 (Side-by-Side)
Kombinierbar mit Weinklimaschrank RW 282 (Side-by-Side)
Gedämpftes Türeinzugssystem ermöglicht ein sanftes und kontrolliertes Schließen
Nutzinhalt gesamt: 212 Liter

## Bedienung
Elektronische Temperaturregelung mit Temperaturanzeige.
Sensortasten.

## Technische Features
Dynamische Kälteverteilung.
Gedämpftes Türeinzugssystem ab 20° Türöffnungswinkel, im Türscharnier integriert.
Alarm bei offener Tür oder Störung.

## Gefrieren
No-Frost-Technik mit Schnell-Gefrieren.
Temperatur einstellbar von -24 °C bis -14 °C.
4-Sterne Gefrierraum.
Gefriervermögen 13.8 kg /24 Std.
Lagerzeit bei Störung 8 Std.
5 Gefrierschubladen, davon 2 extra groß.
4 Abstellflächen aus Sicherheitsglas zwischen den Gefrierschubladen.
2 Abstellflächen aus Sicherheitsglas mit transparenter Frontklappe.
Alle Schubladen und Abstellflächen aus Sicherheitglas sind entnehmbar.

## Verbrauchsdaten
Energieeffizienzklasse F auf einer Skala der Effizienzklassen von A bis G.
Energieverbrauch 294 kWh/Jahr.
Geräusch-Wert 36 dB (A) re 1 pW.

## Planungshinweise
Flachscharnier.
Türanschlag links, wechselbar.
Türöffnungswinkel 115°, fixierbar auf 90°.
Max. zulässiges Türfrontgewicht 22 kg.
Für eine Side-by-Side-Installation muss jedes Gerät in einer eigenen Nische geplant werden.

## Anschlussdaten
Anschlusskabel 2.3 m mit Stecker.

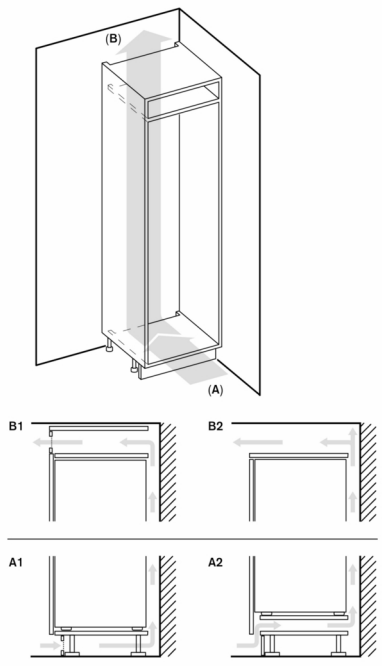


**A:** Lufteinlass ≥ 200 cm²; Belüftungsoptionen A1 oder A2
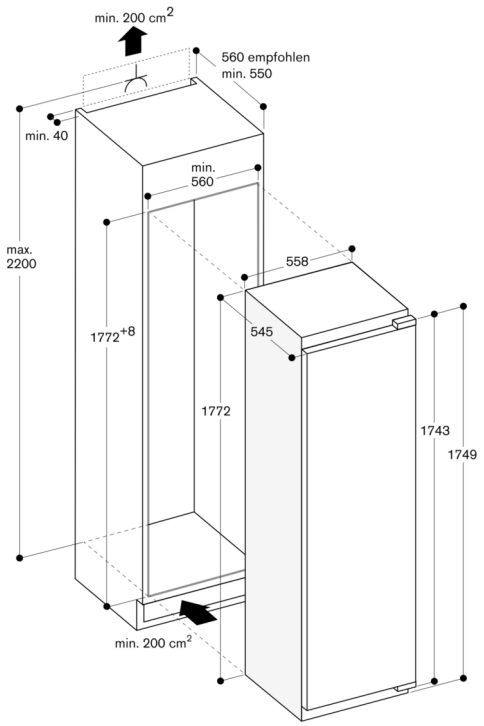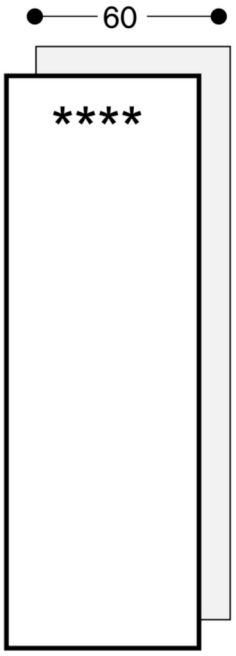
**B:** Luftauslass ≥ 200 cm²; Belüftungsoptionen B1 oder B2