RW282263

A↑G G

Sonderzubehör

RA050220:
Aktiv Kohlefilter

Installations Zubehör

Weinklimaschrank Serie 200
177 x 55.7 cm
RW282263

- Die Luftfeuchtigkeit wird konstant gehalten
- Zwei getrennt steuerbare Klimazonen
- Ausziehbare Flaschenablagen aus Buchenholz und Aluminium
- Konstante Temperaturen mit gradgenauer Regelung von +5 °C bis +20 °C
- 2 getrennt steuerbare Klimazonen

Konstante Temperaturen mit gradgenauer Regelung von +5 °C bis +20 °C
Steuerung der Luftfeuchtigkeit.
Ausziehbare Flaschenablagen aus Buchenholz und Aluminium
Zuschaltbares Präsentationslicht
Vibrationsarme Lagerung
Kombinierbar mit Gefriergerät RF 287 oder RF 282 (Side-by-Side)
Kapazität für 80 Standardweinflaschen

Bedienung
Elektronische Temperaturregelung mit digitaler Anzeige.
Sensortasten.
Präsentationslicht pro Klimazone zuschaltbar und stufenlos dimmbar.
LED-Innenbeleuchtung (3000 K) mit automatischer Dimmung bei Türöffnung und -schließung.

Technische Features
Dynamische Kälteverteilung.
Abtau-Automatik mit Tauwasserverdunstung.
Gedämpftes Türeinzugssystem im Türscharnier integriert.
1 Aktivkohleluftfilter für beide Klimazonen.
UV-Schutz.
Alarm bei offener Tür oder Störung.
Kindersicherung.

Ausstattung
Kapazität 80 Flaschen (0,75-l-Standardflaschenformen).
10 Flaschenablagen, davon 8 ausziehbar.
Lagerung von Magnum-Flaschen möglich.
LED-Beleuchtung.
Nutzinhalt gesamt 259 Liter.

Verbrauchsdaten
Energieeffizienzklasse G auf einer Skala der Effizienzklassen von A bis G.
Energieverbrauch 162 kWh/Jahr.
Geräusch-Wert 32 dB (A) re 1 pW.

Planungshinweise
Flachscharnier.
Türanschlag rechts, wechselbar.
Höhenverstellbare Füße.
Türöffnungswinkel 115°, fixierbar auf 90°.
Max. zulässiges Türfrontgewicht 20 kg.
Türfrontdicke min. 16 mm / max. 22 mm.
Anschlussdose außerhalb der Einbaunische planen.
Für eine Side-by-Side-Installation muss jedes Gerät in einer eigenen Nische geplant werden.
Der Weinklimaschrank kann mit einem zweiten Weinklimaschrank oder ausschließlich mit einem Gefriergerät (RF 287 oder RF 282) kombiniert werden. Bei Kombination des Weinklimaschrankes mit anderen Kältegeräten (RC, RT, RB) muss ein Mindestabstand von 150 mm zwischen den Geräten eingehalten werden, um Kondensation zu vermeiden.
Kein Transport/Betrieb über 1500 m Meereshöhe.

Anschlussdaten
Gesamtanschlusswert: 0.130 kW.
Anschlusskabel 2.8 m mit Stecker.

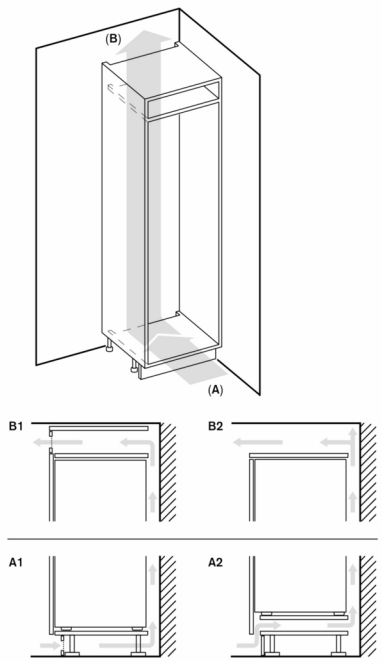

A: Lufteinlass ≥ 200 cm²; Belüftungsoptionen A1 oder A2

B: Luftauslass ≥ 200 cm²; Belüftungsoptionen B1 oder B2

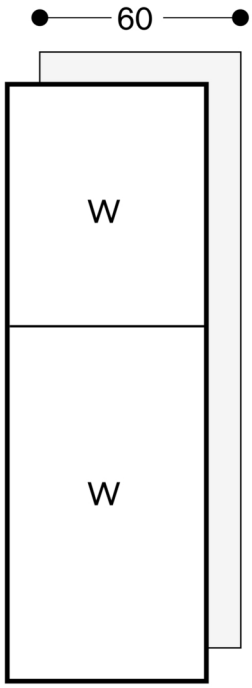

Flaschenaufbewahrung

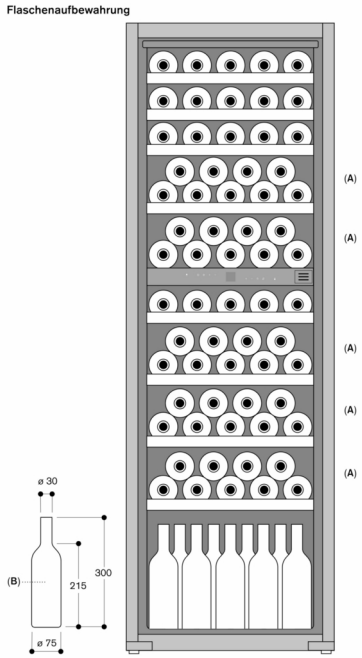

A: Geeigneter Bereich für die Aufbewahrung von Magnum-Flaschen bei der Ausführung mit Standardschublade
B: 0,75 l
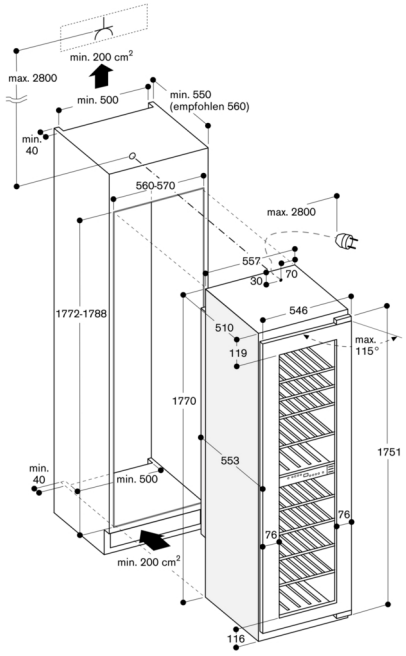
Maße in mm