WT260165

A↑G C

Sonderzubehör

WA027500:
Verbindungssatz mit Auszug

WMZ20600:
Wollekorb

WTZPW20D:
Podest mit Auszug, Trockner, cubic

Installations Zubehör

Wärmepumpen-Wäschetrockner Serie 200
9 kg, Weiß
WT260165

- Ermöglicht energieeffiziente und schonende Wäschepflege durch Verwendung niedrigerer Trocknungstemperaturen.
- Selbstreinigender Kondensator für automatische Flusenentfernung und mühelose Reinigung.
- Dank der Smart Dry-Funktion wählt der Trockner anhand der Daten des letzten Waschgangs automatisch die optimale Trocknungseinstellung und sorgt so für perfekt getrocknete Wäsche bei minimalem Aufwand.
- Das neue Steam Assist-Programm verleiht leicht verschmutzten und verknitterten Wäschestücken im Handumdrehen neue Frische.
- Doppel-Rollkolbenkompressor für geringeren Energieverbrauch und höhere Effizienz
- Wärmepumpentechnik.

Doppel-Rollkolbenkompressor für geringeren Energieverbrauch.
Selbstreinigender Kondensator für automatische Flusenentfernung.
Sehr leises Trocknen mit nur 58 db.
Smart Dry wählt automatisch das passende Trocknungsprogramm basierend auf dem letzten Waschgang.

Bedienung
Beleuchteter Drehknebel mit integriertem Ein- und Ausschalter.
Großes Touchdisplay mit Klartext- und Symbolanzeige.
Programmablauf- und Restzeitanzeige.
Zeitvorwahl bis zu 24 Stunden.
Multisignaltöne.

Technische Features
Feuchte- und zeitgesteuerte Programme.
Wärmepumpentechnik.
Automatische Wärmetauscherreinigung.
Auffrischungsfunktion ohne vorherigen Waschgang.
Knitterschutz nach Programmende.
Nachlegefunktion.
Kindersicherung.

Ausgewählte digitale Dienste (Gaggenau Home Connect)
Smart Energy-System (Energiemanager).
Smart Dry (Waschmaschine wählt automatisch das passende Trocknungsprogramm).
Fernsteuerung und -überwachung.

Programme
Baumwolle.
Baumwolle Eco.
Pflegeleicht.
Mix.
Super 40'.
Outdoor.
Steam Assist.
Hemden/Blusen.
Wolle im Korb.
Hygiene.
Handtücher.
Steppdecken.
Zeitprogramm warm.
App Programme: Smart Dry, Sport, Unterwäsche, Synthetik, Daunen, Zeitprogramm kalt.
Optionen: Smart Dry, Auffrisch-Optionen, Halbbeladung, Fernstart, Knitterschutz, Bügelleicht, Trockenziel, Schleuderklasse, Schontrocknen, Favorit.

Ausstattung
Edelstahltrommel mit Wabenstruktur.
Trocknen von Wolle ohne Einlaufen und Verfilzen dank beiliegendem Wollekorb.
Fassungsvermögen 1 - 9 kg.
Trommelinnenbeleuchtung.

Verbrauchsdaten
Energieeffizienzklasse A+++ auf einer Skala der Effizienzklassen von A+++ bis D.

Planungshinweise
Perfekt kombinierbar mit Waschmaschine WM 260 165 und WM 260 166.
Rechtsanschlag., wechselbar.
Großes Bullauge mit 180 ° Türöffnungswinkel.
Höhenverstellbare Füße.
Unterschiebbar: Höhe 84.2 cm.
Stapelbar über Waschmaschine WM 260 165 und WM 260 166 mit passendem Sonderzubehör. Mit ausziehbarer Ablage WA 027 500.

Anschlussdaten
Gesamtanschlusswert 0.6 kW.
Anschlusskabel 1.45 m mit Stecker.

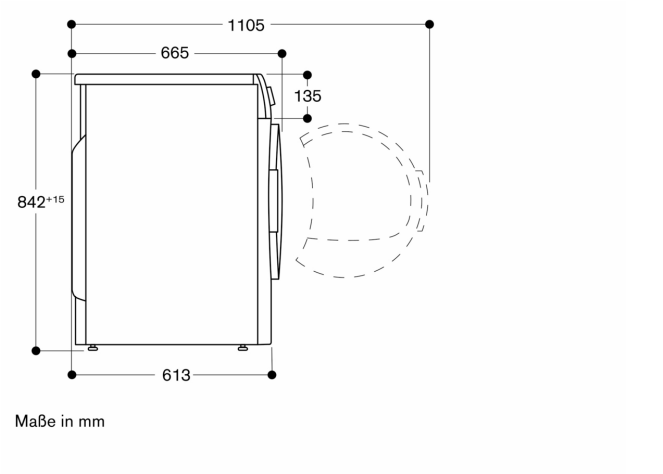

Maße in mm

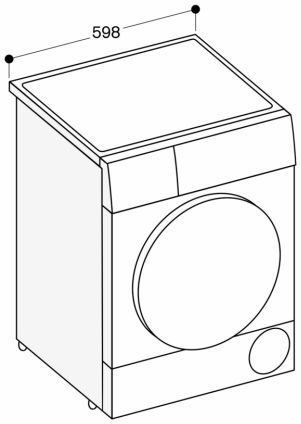

Maße in mm

Seitenansicht WT 260 über WM 260 mit Verbindungssatz-Zubehör

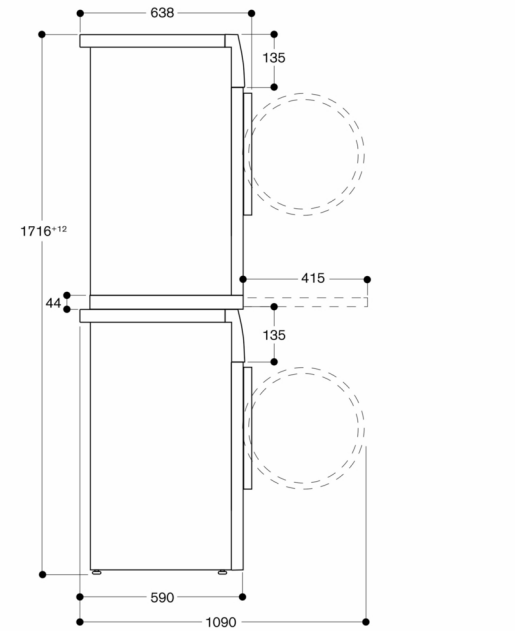

Maße in mm

Maße in mm

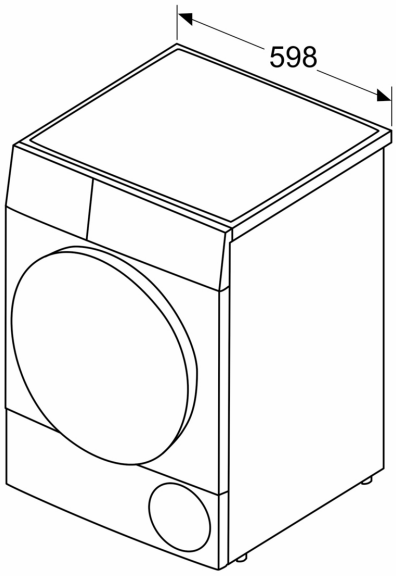
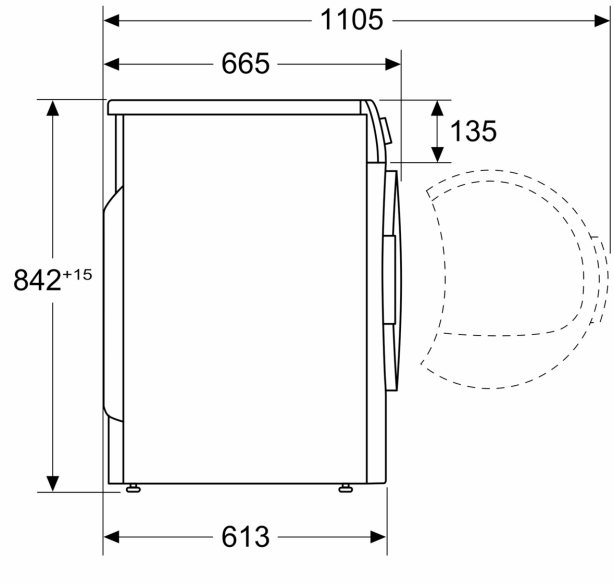
Maße in mm