BSP250131

A

Accesorios incluidos

1 x Parrilla

Accesorios opcionales

BA010301:
Raíles telescópicos horno combi-steam

BA020361:
Bandeja acero inox lisa

BA020370:
Bandeja acero inox perforada

BA020381:
Bandeja antiadherente lisa

BA020390:
Bandeja antiadherente perforada

BA046117:
Bandeja de vidrio hornos 60cm

GN010330:
Adaptador para bandeja Gastronorm

GN114130:
Bandeja Gastronorm, GN1/3.

GN114230:
Bandeja Gastronorm, GN 2/3, 40 mm

GN124130:
Bandeja Gastronorm perforada, GN 1/3

GN124230:
Bandeja Gastronorm perfo., GN 2/3, 40mm

GN340230:
Fuente de asados

Accesorio de instalación

Built-in compact oven with steam function 200 series
60 x 45 cm, Door Hinge: right, Gaggenau Silver
BSP250131

Instalación enrasada.
Depósitos para agua fresca y agua residual.
Amplia cavidad
Iluminación LED
Generador externo de vapor
Cocción a vapor sin presión
Aire caliente de 30º a 230ºC con 5 niveles de humedad 0%, 30%, 60%, 80% ó 100%
Cocción al vacío con regulación de temperatura exacta
Programas automáticos
Termosonda con estimación del tiempo de cocción
Pantalla TFT táctil
Control de mandos integrado en la puerta
Control electrónico de temperatura de 30 °C a 230 °C
Capacidad: 50 litros

Métodos de cocción

Aire caliente + 100 % humedad. Aire caliente + 80 % humedad. Aire caliente + 60 % humedad. Aire caliente + 30 % humedad. Aire caliente + 0 % humedad. Cocción a baja temperatura. Cocción al vacío. Grill completo nivel 1 + humedad. Grill completo nivel 2 + humedad. Grill completo + aire caliente. Descongelación. Regeneración.

Funcionamiento

Mandos giratorios y pantalla TFT táctil.
Pantalla intuitiva con textos.
Memorias para recetas (incl. termosonda).
Personalización de programas automáticos.
Función de información con indicaciones de uso.
Puerta de apertura lateral 110º.

Prestaciones

2 depósitos extraíbles de agua de capacidad 1.7 l.
Indicador de nivel de agua.
Termosonda con tres puntos de medición con desconexión automática y estimación de tiempo de cocción.
Programas automáticos.
Indicador de temperatura real de la cavidad.
Funciones temporizador: tiempo de cocción, final de horneado, temporizador, cronómetro, temporizador de larga duración.
Calibración automática del punto de ebullición.
Iluminación LED lateral.
Interior de acero inoxidable.
Guías para 4 niveles de bandejas.
Módulo WiFi integrado para controlar el aparato desde dispositivos móviles, a través de conexión con cable LAN (recomendado) o inalámbrico a través de WiFi.
La disponibilidad de la función Home Connect depende de la disponibilidad de los servicios Home Connect en su país. Los servicios Home Connect no están disponibles en todos los países. Para más información, consulte: www.home-connect.com.

Seguridad

Seguro para niños.
Desconexión automática de seguridad.
Refrigeración tangencial para protección de altas tempaturas.

Limpieza

Programa auxiliar de limpieza.
Programa de descalcificación para el generador de vapor.
Programa de secado.
Depósito de agua lavable en lavavajillas.
Filtro de grasas.
Filtro de desagüe extraíble.

Precauciones de montaje

Puerta no reversible.
Ningún otro aparato debe instalarse por encima del BS.
El plano frontal del horno sobresale 21 mm sobre el mueble donde se integra.
Profundidad total desde el exterior del tirador respecto al mueble 72 mm.
Planificar una distancia mín. 5 mm entre la puerta del horno y los muebles.
Tener en cuenta la profundidad total de la puerta, incluyendo el tirador, al montar un módulo de cajones al lado del horno.
En caso de realizar un diseño con el horno al lado de una pared, considerar los 110º de apertura lateral necesarios para la puerta.
El enchufe Schuko debe situarse en una zona exterior al hueco de encastre.
El puerto LAN puede encontrarse en el lado inferior izquierdo de la parte trasera.

Características técnicas

Eficiencia energética A (en rango de eficiencia energética desde A+++ hasta D).
Potencia absorbida: 3.1 kw.
Cable de 1.8 m con enchufe tipo Schuko incluido.
Prever cable LAN.
Consumo en modo de espera/display encendido 0.8 W.
Consumo en modo de espera/display apagado 0.5 W.
Tiempo auto-modo de espera/display encendido 20 min.
Tiempo auto-modo de espera/display apagado 20 min.
Duración auto-modo espera 20 min.
Consulte el manual del usuario para saber cómo desactivar el módulo WiFi.

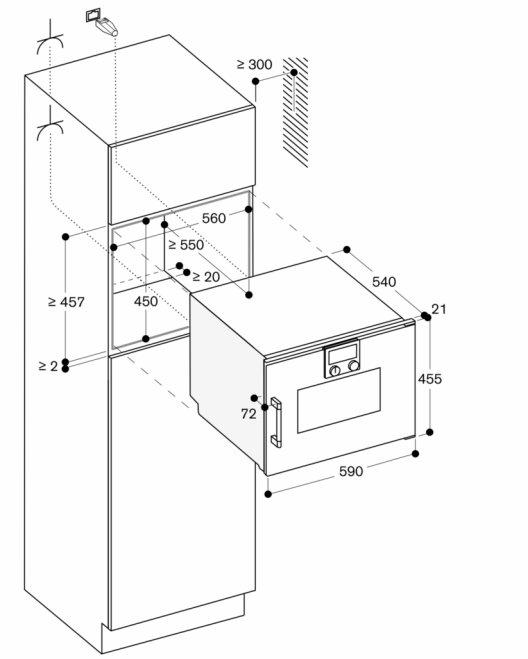

Enchufe

Dimensiones en mm

Vista lateral de BSP 220/250 sobre BOP

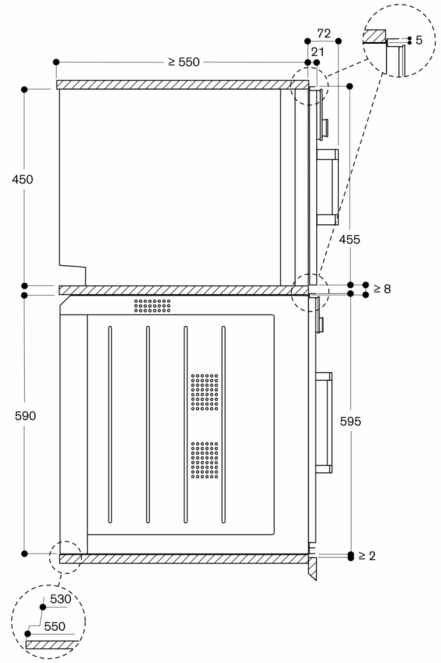

Dimensiones en mm