VG264120F

Accessoires en option

Accessoires en option

VV200010:
BARRETTE JONCTION VARIO SERIE 200 INOX

VV200020:
BARRETTE JONCTION VARIO SERIE 200 NOIR

Vario Domino gaz Série 200
60 cm, Gaz butane / propane 28-37 mbar
VG264120F

Combinable avec les autres tables de cuisson de la Série 200, en parfaite harmonie
Bandeau de commande intégré pour une manipulation confortable et sécurisée
Régulation mécanique de la puissance avec réglage précis et reproductible de la taille de la flamme sur 9 niveaux de puissance
Grille en fonte, surface plane, facilite le déplacement des casseroles en toute sécurité
9.8 kW sur 4 brûleurs

Zones de cuisson
2 brûleurs puissants (560 W - 3000 W), pour des casseroles jusqu'à Ø 22 cm.
2 brûleurs (380 W - 1900 W), pour des casseroles jusqu'à Ø 20 cm.

Bandeau de commande
Boutons de commande avec anneau lumineux.
Bandeau de commande intégré.
Allumage une main.
Allumage électronique.

Caractéristiques
2 grilles en fonte, surface plane, haute stabilité.
Chapeaux de brûleurs émaillés.

Sécurité
Sécurité thermocouple.
Indicateur de chaleur résiduelle.
Témoin lumineux de mise sous tension.

Conseils d'installation
Injecteurs spéciaux pour gaz naturel 20 mbar peuvent être commandés au service des pièces détachées.
Pas de plancher intermédiaire nécessaire.
L'appareil s'intègre dans le plan de travail par le dessus.
Distance latérale minimale de 150 mm avec les meubles latéraux pour protection contre chauffe, ou prévoir une isolation supplémentaire.
Lors de l'installation d'appareils de cuisson gaz dont la puissance totale est supérieure à 11 kW, il faut respecter la règlementation locale concernant la ventilation de la pièce, son volume et l'installation d'une hotte en évacuation extérieure ou en recyclage.
La distance minimale entre la table de cuisson et un meuble en matériau inflammable est de 65 cm.
La distance minimale par rapport à un appareil d'aspiration placé au-dessus de la table de cuisson est indiquée dans les conseils d'installation de chaque appareil d'aspiration.
Poids de l'appareil : envir. 15 kg.

Valeurs de raccordement
Puissance de raccordement totale gaz 9.8 kW
Puissance de raccordement électrique totale 10.0 W.
Câble de raccordement 1.5 m avec prise.

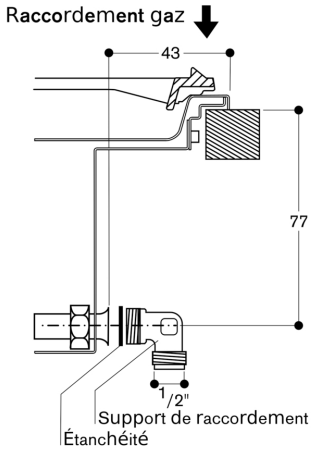

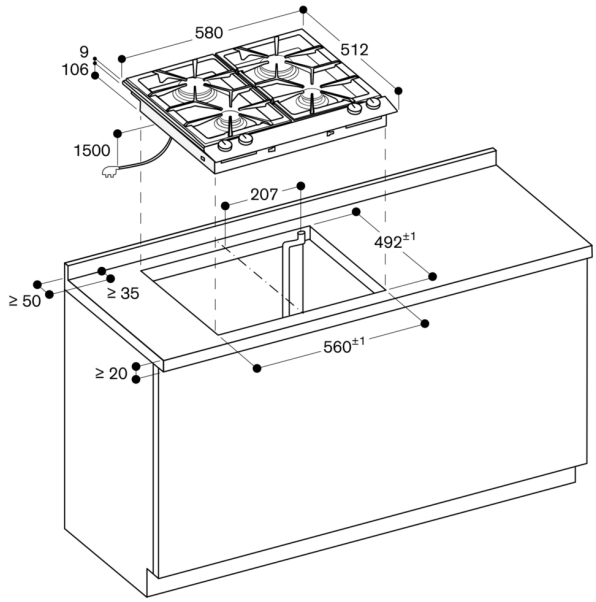

Distance minimale entre la découpe de l'appareil et la paroi latérale 150 mm.

Mesures en mm