AA490111
Manopola comandi Vario per l'unità di aspirazione serie 400.
acciaio inox

Solida manopola comandi in acciaio inox.
Perfetta combinazione con tutti gli apparecchi della serie Vario 400
Senza motore, combinabile coi motori BLDC Gaggenau

Funzionamento
Manopola comandi con anello luminoso e serigrafia.

Caratteristiche
Spegnimento ritardato, 6 min.

Precauzioni di montaggio
Garantire l'accessibilità della scatoletta elettronica.
Possibilità di installazione interruttore finestra aperta

Valori di collegamento
Assorbimento totale 10 W.
Cavo di connessione 1.8 m, con spina

Altri colori disponibili
AA490111
acciaio inox

Funzioni

Dimensioni (AxLxP)

Dimensioni del prodotto imballato (AxLxP)
130 x 330 x 400

Dimensions of the master case (mm)

Dimensioni pallet
170.0 x 80.0 x 120.0

Quantità per imballo

Numero standard di unità per pallet
72

Units per layer

Peso netto
2,9

Peso lordo
3,5

Codice EAN
4242006239367

Potenza massima

Tensione

Frequenza

Lunghezza del cavo di alimentazione elettrica
175,0

Tipo di spina

Certificati di omologazione

Funzioni di consumo e collegamento

GAGGENAU

AA490111
Manopola comandi Vario per l'unità di aspirazione serie 400.

acciaio inox

2022-05-12

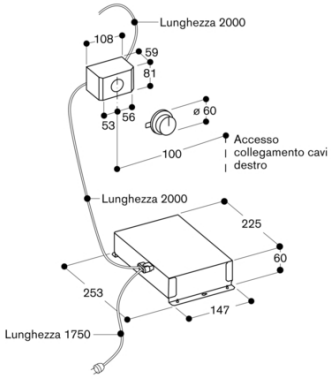

GAGGENAU