Altri colori disponibili

DF270160F
Perfettamente integrabile.
Con cerniera flessibile

Accessori integrati

1 x accessorio per lavare teglie e leccarde.

Accessori opzionali

DA041160
Terzo cestello con guide ad estrazione

DA042030
Contenitore per posate d'argento adatto a tutte le lavastoviglie

DA043000
Supporto per bicchieri a stelo lungo

Installation Accessories

GZ010011

DF270160F
Lavastoviglie Serie 200
Perfettamente integrabile.
Con cerniera flessibile
Altezza 81.5 cm

A↑G D

Protezione ottimale dei cristalli grazie ad un'asciugatura a bassa temperatura con zeolite e sistema intelligente di addolcimento acqua
6 programmi con Aqua Sensor e 3 opzioni tra cui Power e Intensivo: stoviglie asciutte e pulite in 57 minuti con lavaggio intensivo nel cestello inferiore e maggiore protezione per cristalleria e vetro nel cestello superiore
Sistema di cestelli flessibili con guide telescopiche a scorrimento dolce su tutti i livelli
Display TFT per un utilizzo intuitivo
Illuminazione interna
Funzione apertura push-to-open: porta senza maniglia per una perfetta integrazione nei mobili della cucina
Potenza sonora: 42 db
Classe di efficienza energetica A+++
AquaStop: il sistema di protezione antiallagamento con garanzia a vita fornita da Gaggenau in caso di danni provocati dall'acqua. Il sistema di sicurezza AquaStop impedisce ogni tipo di danno provocato dall'acqua, nel tubo di carico o per una perdita nell'apparecchio stesso.

Funzionamento

Display TFT con indicazione del tempo rimanente/di fine lavaggio, mancanza sale/brillantante
Controlli Touch
Tasto informazioni
Preselezione del tempo di avvio di 24 ore.
Segnale visivo e acustico di fine programma
Info-Light

Caratteristiche tecniche

Ampia illuminazione interna
Protezioni cristalli con Zeolite
AquaSensor
Sensore di carico
Sistema Auto 3in1: riconoscimento utilizzo detersivi combinati
Rigenerazione elettronica delle resine
Scambiatore di calore.
Controllo elettronico della temperatura
Sistema a tre filtri,autopulenti
Soft lock
AquaStop: Sistema di protezione antiallagamento con garanzia convenzionale a vita fornita dal produttore in caso di danni provocati dall'acqua.
Home Connect: Servizi digitali integrati con la rete di casa via WiFi.
Il funzionamento della modalità Home Connect dipende dalla disponibilità del servizio Home Connect in ogni nazione. Per ulteriori informazioni visitare www.home-connect.com

Programmi.

6 programmi:
Auto 65°C - 75°C
Auto 55°C - 65°C
Auto 35°C - 45°C
Standard Eco 50°C.
Lavaggio rapido 45°C (29 min.)
Prelavaggio
3 Opzioni:
Intensivo
Power
Mezzo carico

Caratteristiche

Funzioni

Classe di efficienza energetica
D

Consumo energetico del programma Eco per 100 cicli
82

Numero massimo di coperti
12

Consumo di acqua del programma eco in litri per ciclo
9,5

Durata del programma
3:15

Emissioni di rumore aereo
42

Classe di emissioni di rumore aereo
B

Tipologia costruttiva del prodotto
Da incasso

Altezza senza piano di lavoro
0

Dimensioni (lxp)
815 x 598 x 550

Dimensioni del vano per l'installazione (AxLxP)
815-875 x 600 x 550

Certificati di omologazione
CE, VDE

Profondità con porta aperta a 90 gradi
1150

Piedini regolabili
Yes - all from front

Regolazione massima dei piedini
60

Zoccolo regolabile
in profondità/in altezza

Peso netto
47,6

Peso lordo
50,0

Dati nominali collegamento elettrico
2400

Corrente
10

Tensione
220-240

Frequenza
50; 60

Lunghezza del cavo di alimentazione elettrica
175

Tipo di spina
Schuko

Lunghezza tubo entrata
165

Lunghezza tubo uscita
190

Codice EAN
4242006288587

Tipo di installazione
A scomparsa totale

Funzioni di consumo e collegamento

2022-02-27
Page 1

Sistema di cestelli flessibile con guide telescopiche a scorrimento dolce su tutti i livelli
Cestello superiore:
Estrazione completa.
Rackmatic a 3 livelli, regolabile in altezza fino a 5 cm.
6 griglie abbattibili.
4 regge abbattibili.
2 supporti per bicchieri.
Cestello posate
Dimensioni massime piatti (cestello superiore/inferiore) 27/25, 24.5/27.5 o 22/31 cm rispettivamente.
12 coperti
Massima capacità di carico 23 calici.

Precauzioni di montaggio

Piedini regolabili in altezza.
Rientro zoccolo frontale 100 mm (vedere disegno tecnico)
Piedini posteriori regolabili dal fronte.
Peso pannello porta consentito fino a 11 kg.
Le dimensioni della porta dipendono dall'altezza dello zoccolo dei mobili della cucina
L'installazione è possibile anche con le maniglie dei mobili: l'apertura tramite sistema push-to-open rimane funzionante

Valori di collegamento

Cavo di collegamento elettrico
Collegamento idrico con raccordo 3/4 "
E' possibile la connessione al tubo dell'acqua calda o dell'acqua fredda
Consumo in standby/rete 2 W.
Consumo nella modalità standby 0.5 W.
Consumo nella modalità OFF 0.5 W.
Durata auto-standby/rete 2 min.
Durata modalità standby 0 min.
Controllare il manuale per spegnere il modulo WiFi

GAGGENAU

Dimensioni per il collegamento di una lavastoviglie larga 60 cm

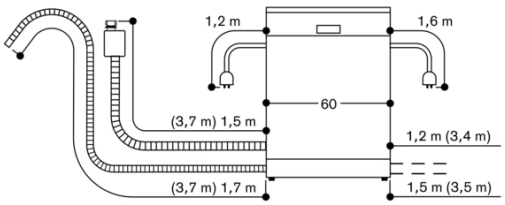

( ) Valori con kit prolunga
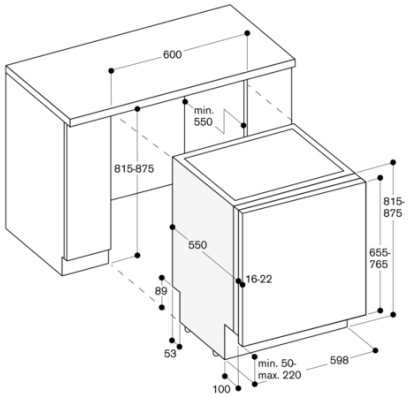
81,5 cm di altezza della lavastoviglie con cerniera flessibile