Vlak inbouw
Enkel gebruik van de microgolfoven of in combinatie met grill en bakoven.
Programmering mogelijk van tot 5 opeenvolgende verwarmingswijzen, incl. gecombineerde wijze en rusttijd
TFT-touchdisplay
Toestel zonder bedieningspaneel met bedieningsmodule op de glazen deur
Elektronische temperatuurregelilng
Nuttige inhoud: 36 liter

Alternatieve kleuren

BMP251100

Toebehoren geïntegreerd

1 x Combi rooster.
1 x Glazen recipient.

Programma's

Microgolfoven-functie met 5 vermogenstanden: 1000, 600, 360, 180, 90 W.
Ovenfunctie met 4 verwarmingswijzen: Hete lucht 40 °C en 100 °C tot 250 °C. Grill met hete lucht van 100 °C tot 250 °C. Grill met 3 vermogens, hoogste vermogen 2000 W.
Verwarmingswijzen met microgolf-vermogens van 600, 360, 180 en 90 W vrij te combineren.
15 automatische programma's met gewichtsingave:
4 ontdooiprogramma's.
4 kookprogramma's. 7 combiprogramma's.
Mogelijkheid om individuele recepten op te slaan.

Bediening

Bediening met draaiknop en TFT-touchdisplay.
Heldere tekst display.
Infotoets met bedienings-aanwijzingen
Zijdelingse deuropening 110°.

Uitrusting

Innowave-technologie.
Snel opwarmen.
Timer functies: weergave van duur en einde van de gaartijd, wekker-, stopuur- en warmhoudfunctie (Star-K gecertifieerd).
4 inschuifniveaus.
Weergave van reële temperatuur.
60 W Zijdelingse halogeenverlichting

Veiligheid

Thermische idolatie van de deur met 3 glaslagen.
Drievoudige deurbeveiliging.
Kinderveiligheid.
Veiligheidsschakelaar.
Wandafkoeling met temperatuurbeveiliging.

Reiniging

Hygiënische binnenruimte in inox met keramische bodem.
Katalytische achterwand.

Installatievoorschriften

Draairichting niet wisselbaar.
Achter het toestel mag de kast niet voorzien zijn van een rug.
Zijdelingse ruimte tussen deur van het toestel en meubelfront: min. 5 mm.
Afstand van meubelcorpus tot voorzijde van toestel: 21 mm.
Afstand van meubelcorpus tot buitenzijde van de handgreep: 72 mm.
Bij zijdelingse laden, rekening houden met de deurdikte, handgreep inbegrepen.
Bij het plaatsen van een hoekopstelling, dient een openingshoek van min. 110° in acht te worden genomen.
De elektrische aansluiting moet buiten de inbouwnis voorzien worden.

Aansluiting

Totale aansluitwaarde 3.1 kW.
Aansluitkabel 1,5 meter zonder stekker

Kenmerken

Type magnetron
Combimagnetron

Soort besturing
Elektronisch

Afmetingen van het toestel (hxbxd)
455x590x559

Afmetingen binnenruimte hxbxd
236 x 445 x 348

Lengte elektriciteitssnoer
150

Nettogewicht
35,4

Brutogewicht
40,9

EAN-code
4242006218423

Maximaal magnetronvermogen
1000

Aansluitvermogen
3100

Minimale smeltveiligheid
16

Spanning
220-240

Frequentie
60; 50

Type stekker
Vaste stekker, Zonder stekker

Afmetingen binnenruimte hxbxd
236 x 445 x 348

Meegeleverde toebehoren
1 x Combi rooster, 1 x Glazen recipient

Verbruiks- en verbindingskenmerken

GAGGENAU

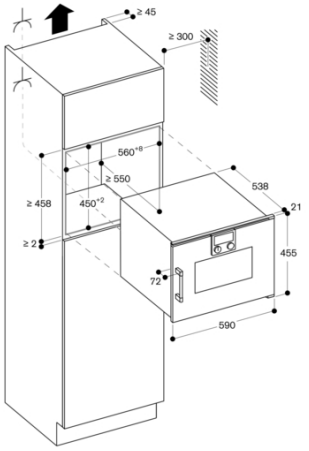

Stopcontact

Afmeting in mm

Zijaanzicht BMP boven BOP

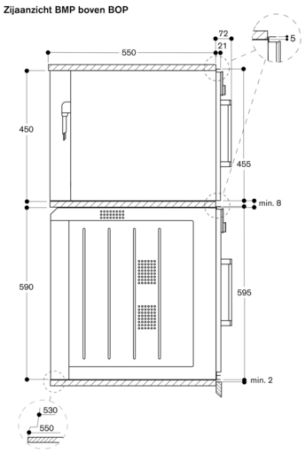
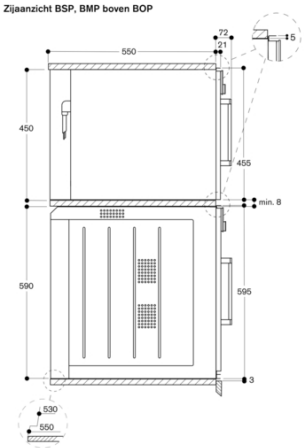
Zijaanzicht BSP, BMP boven BOP