Alternatieve kleuren

BSP251111

Toebehoren geïntegreerd

1 x Rooster.
1 x verwijderbare temperatuursensor.

Optionele toebehoren

BA010301
BA020361
BA020370
GN010330
GN114130
GN114230
GN124130
GN124230

A

Vlak inbouw
Waterreservoir voor vers en gebruikt water
Brede gaarruimte
LED lichtbron
Externe stoomproductie
Drukloos stomen
Heteluchtverwarming van 30 °C tot 230 °C naar keuze te combineren met stoom bij een vochtigheidsgraad van 0%, 30%, 60%, 80% of 100%.
Sous-vide koken met precieze temperatuurregeling
Grote grill achter vitrokeramisch glas, kan in combinatie met warme lucht 230° C en stoom
Automatische programma's
Kerntemperatuurmeter met schatting van de bereidingstijd
In beide richtingen draaiende heteluchtmotor voor een ideale hitteverdeling
TFT-touchdisplay
Toestel zonder bedieningspaneel met bedieningsmodule op de glazen deur
Elektronische temperatuurregeling van 30 °C tot 230 °C
Nuttige inhoud, 50 liter

Verwarmingswijzen

Hete lucht + 100 % humidity.
Hete lucht + 80 % humidity.
Hete lucht + 60 % humidity.
Hete lucht + 30 % humidity.
Hete lucht + 0 % humidity.
Koken op lage temperatuur.
Sous-vide koken.
Grote grill stand 1 + stoom.
Grote grill stand 2 + stoom.
Grote grill + luchtcirculatie.
Deeg rijzen.
Ontdooien.
Regenereren.

Bediening

Bediening met draaiknop en TFT-touchdisplay.
Heldere tekst display.
Mogelijkheid om individuele recepten op te slaan (incl. kerntemperatuurmeter).
Personalisatie van de automatische programma's.
Infotoets met bedienings-aanwijzingen
Zijdelingse deuropening 110°.

Uitrusting

Grote grill 2 kW achter vitrokeramisch glas.
2 uitneembare 1.7-liter waterreservoirs.
Waarschuwing bij lage waterstand.
3-punts kerntemperatuurmeter met automatische uitschakeling en schatting van de bereidingstijd.
Automatische programma's.
Weergave van reële temperatuur.
Timer functies: weergave van duur en einde van de gaartijd, wekker-, stopuur- en warmhoudfunctie (Star-K gecertifieerd).
Automatische herkenning, geografisch bepaalde kookpunttemperatuur.
Zijdelingse LED-verlichting.
Hygiënische ovenruimte in inox.
3 inschuifniveaus.
Integratie in het huisnetwerk voor digitale diensten (Home Connect) via een LAN kabel (aanbevolen) óf draadloos via WiFi.

Kenmerken

Uitvoering
Inbouw

Deurtype
Draaideur

Inbouwafmetingen
450-450 x 560-560 x 550

Afmetingen van het toestel (hxbxd)
455x590x540

Afmetingen inclusief verpakking h x b x d
590x660x700

Materiaal bedieningspaneel
zonder paneel

Deurmateriaal
Glas

Nettogewicht
45,3

Lengte elektriciteitssnoer
175

EAN-code
4242006278151

Minimale smeltveiligheid
16

Spanning
220-240

Frequentie
50

Type stekker
Schuko/Gardy-stekker met aarding

Aantal ovenruimtes - (2010/30/EU)

Bruikbaar volume (van ovenruimte) - NIEUW (2010/30/EU)
50

Energie-efficiëntieklasse (2010/30/EG)
A

Energy consumption per cycle conventional (2010/30/EC)

Energy consumption gas oven per cycle conventional (2010/30/EC)

Energy consumption per cycle forced air convection (2010/30/EC)
0,72

Energy consumption gas oven per cycle forced air convection (2010/30/EC)

Energie-efficiëntie-index (2010/30/EU)
94,7

Meegeleverde toebehoren
1 x Rooster, 1 x verwijderbare temperatuursensor

Verbruiks- en verbindingskenmerken

2025-12-12
Pagina 1

De beschikbaarheid van de Home Connect functie hangt af van de beschikbaarheid van de Home Connect diensten in uw land. De Home Connect diensten zijn niet in alle landen beschikbaar. Meer info op www.home-connect.com

Veiligheid

Kinderbeveiliging.
Veiligheidsschakelaar.
Wandafkoeling met temperatuurbeveiliging.

Reiniging

Reinigingshulp.
Ontkalkingsprogramma voor de stoomgenerator.
Droogfunctie.
Automatisch drogen van de gaarruimte aan het einde van het kookproces.
Waterreservoir, vaatwasbestendig.
Vetfilter, afwasmachine bestendig.
Zeeffilter, afneembaar.

Installatievoorschriften

Draairichting niet wisselbaar.
Boven de (combi-)stoomoven mag geen enkel elektrisch toestel ingebouwd worden.
Afstand van meubelcorpus tot voorzijde van toestel: 21 mm.
Afstand van meubelcorpus tot buitenzijde van de handgreep: 72 mm.
Zijdelingse ruimte tussen deur van het toestel en meubelfront: min. 5 mm.
Bij zijdelingse laden, rekening houden met de deurdikte, handgreep inbegrepen.
Bij het plaatsen van een hoekopstelling, dient een openingshoek van min. 110° in acht te worden genomen.
De elektrische aansluiting moet buiten de inbouwnis voorzien worden.
De LAN-aansluiting bevindt zich aan de achterkant, links beneden.
Speciale accessorres (bestellen via onderdelen):
Nr. 17002490 Ontkalkingstabletten

Aansluiting

Energie-efficiëntieklasse A op een schaal van A+++ tot D.
Totale aansluitwaarde 3.1 kW.
Aansluitkabel 1.8 m met stekker.
Een LAN kabel voorzien.
Verbruik Standby/Display aan 0.8 W.
Verbruik Standby/Display uit 0.5 W.
Verbruik Standby/Internet 1.8 W.
Duur auto-Standby/Display aan 20 min.
Duur auto-Stanby/Display uit 20 min.
Duur auto-Standby/Internet 20 min.
Om de WIFI-functie uit te schakelen, gelieve de handleiding te raadplegen.

GAGGENAU

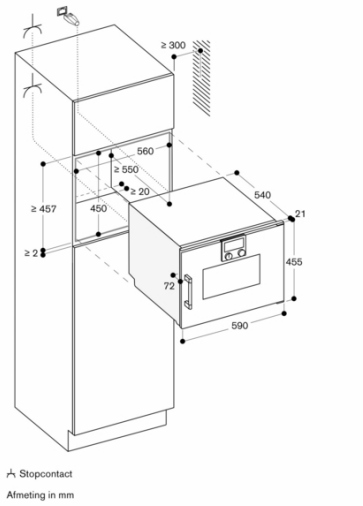
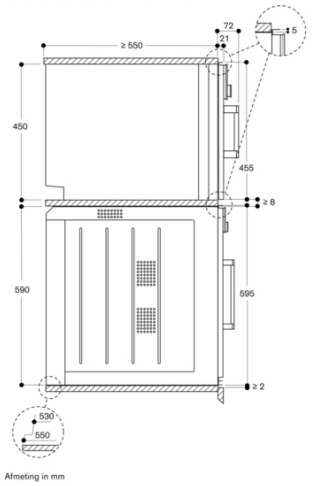
Zijaanzicht van BSP 220/250 boven BOP