BMP250100

Optionele accessoires

Installatie accessoires

Combi-magnetron 200 series
60 x 45 cm, Deurscharnier: Rechts, Antraciet
BMP250100

- Vlak geïntegreerd
- Magnetron, grill en oven kunnen apart en gecombineerd worden gebruikt
- Tot 5 verschillende kookmethodes achtereenvolgens te programmeren
- Vlak geïntegreerd.

Magnetron, grill en oven kunnen apart en gecombineerd worden gebruikt.
Tot 5 verschillende kookmethodes achtereenvolgens te programmeren.
TFT touch display.
In de deur geïntegreerde bedieningsmodule.
Elektronische temperatuurregeling.
Netto-inhoud: 36 liter.

Programma's
5 Magnetronstanden: 1000, 600, 360, 180, 90 W.
Verwarmingstechniek met 4 systemen:
Hete lucht 40 °C en 100 °C tot 250 °C. Grill met hete lucht van 100 °C tot 250 °C. Grill met 3 vermogens, hoogste vermogen 2000 W.
Verwarmingsmethoden met magnetron vermogen 600, 360, 180 en 90 W vrij combineerbaar.
15 Automatische programma's met gewichtsingave:
4 Ontdooiprogramma's. 4 Kookprogramma's. 7 Combiprogramma's.
Mogelijkheid om individuele recepten op te slaan.

Bediening:
TFT Touch display met draaiknoppen.
Infotoets met gebruiksadvies.
Zwenkdeur 110° graden te openen.

Uitrusting:
Innowave.
Snel opwarmen.
4 Inschuifniveaus.
Weergave actuele temperatuur.
60 W halogeenverlichting in wand.

Veiligheid:
Warmte-isolerende deur met 3 veiligheidsruiten.
Drievoudige deurvergrendeling.
Kinderbeveiliging.
Veiligheidsuitschakeling.
Buitenwandafkoeling met temperatuurbeveiliging.

Reiniging
Hygiënische roestvrijstalen ovenruimte met keramische bodem.
Achterwand met katalytische coating.

Installatievoorschriften:
Draairichting deur niet verwisselbaar.
Plaatsen in nis zonder achterwand.
Benodigde zijdelingse ruimte tussen deur van het apparaat en meubelfront: minimaal 5 mm.
Afstand van meubelcorpus tot voorzijde van apparaat: 21 mm.
Afstand van meubelcorpus tot buitenzijde van de handgreep: 72 mm.
Bij openen van zijdelingse laden, rekening houden met deurdikte inclusief de handgreep.
Bij het plaatsen van een hoekopstelling, dient een openingshoek van min. 110° in acht te worden genomen.
De elektrische aansluiting dient men buiten de inbouwnis te plaatsen.
Aansluitkabel 1.5 m zonder stekker.

Technische data:
Aansluitwaarde 3.1 kW.

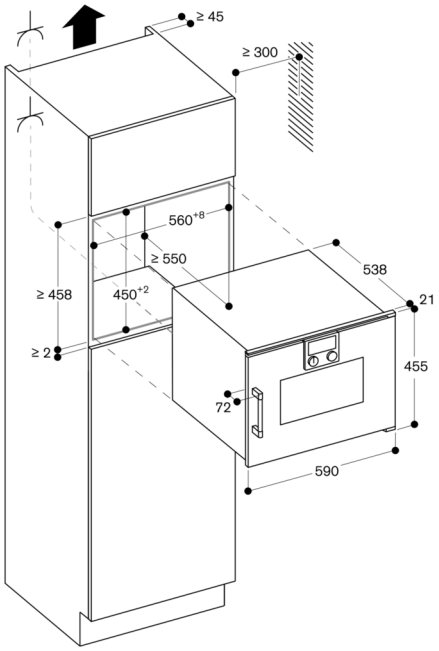

Stopcontact

Afmeting in mm

Zijaanzicht BSP, BMP boven BOP

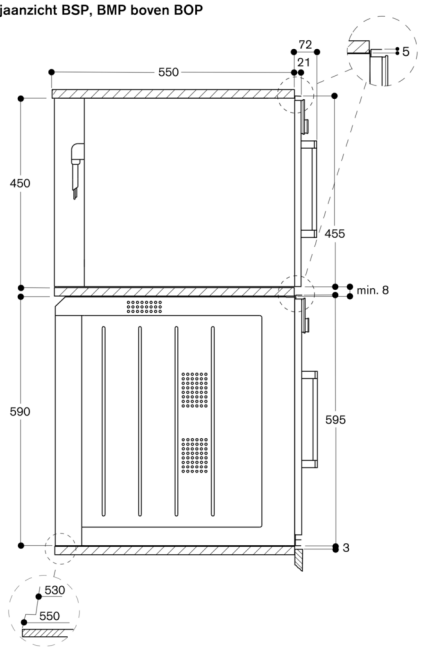
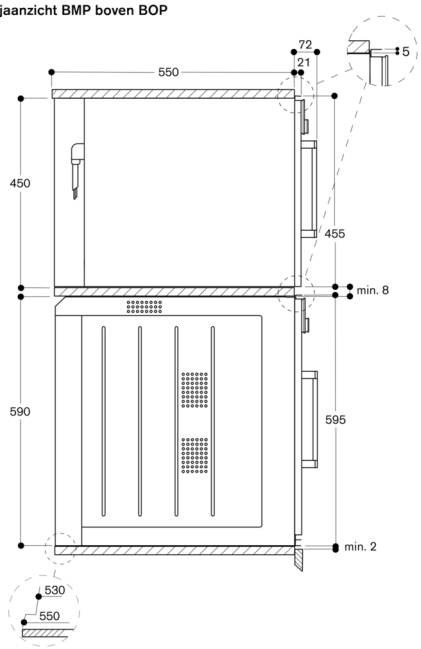
Zijaanzicht BMP boven BOP