CM450102

Optionele accessoires

Installatie accessoires

koffievolautomaat 400 serie
60 x 45 cm, Antraciet
CM450102

- 12 verschillende koffiespecialiteiten
- Acht gepersonaliseerde dranken
- Twee dranken tegelijk maken
- Bedien uw apparaat direct via uw smartphone
- Koffiebonen, melk en het waterreservoir
- Greeploos / automatische deuropening.

Continue doorstroomverwarming voor snelle opwarming en constante temperatuur voor het brouwen.
Aroma systeem: perfect aroma.
Reiniging na elk kopje.
TFT touch display.
In de deur geïntegreerde bedieningsmodule.
Bereiding met één druk op de knop.
"My Coffee" functie.
Zeven verlichtingsinstellingen
Elektronische controle van hoeveelheid melk, water en koffiebonen garandeert een perfect resultaat

Programma's
Ristretto / 2 x Ristretto.
Espresso / 2 x Espresso. Espresso Macchiato / 2 x Espresso Macchiato. Koffie / 2 x Koffie Americano / 2 x Americano. Caffè Latte / 2 x Caffè Latte. Latte Macchiato / 2 x Latte Macchiato. Cappuccino / 2 x Cappuccino. Flat White / 2 x Flat White. Melkschuim / 2 x Melkschuim. Warme melk / 2 x Warme melk. Heet water / 2 x Heet water.

Bediening:
Automatische deuropening.
TFT Touch display met draaiknoppen.
Intuïtief display
"My Coffee" functie: mogelijkheid tot het instellen van 8 van uw favoriete dranken.
4 verschillende hoeveelheidsinstellingen, hoeveelheid kan individueel aangepast worden aan de grootte van het kopje.
8 verschillende koffiesterktes van zeer mild naar extra sterk.
Koffietemperatuur in 3 standen.
Heetwatertemperatuur in 10 standen.
4 instellingen voor de koffie-melk verhouding
Aanpasbare maalwerkstanden
In hoogte verstelbare koffie-uitloop 7 tot 15 cm.
Eenvoudige toegang tot water-, melk-en bonenreservoir achter de deur.

Uitrusting:
Onderhoudsvrij keramisch maalwerk
Aparte koffiepoeder-lade voor een tweede voorgemalen koffiesoort.
Pompdruksysteem 19 bar.
Double Shot functie voor extra sterke dranken.
Dubbel maal- en brouwproces voor twee dranken.
Koffie-uitloop met geïntegreerd melksysteem.
Geïsoleerd roestvrijstalen melkreservoir 0.5 liter.
Geïntegreerde LED-verlichting.
Verwijderbaar bonenreservoir met aroma beschermend deksel voor 500 g, voor een eenvoudige wissel van verschillende koffiebonen.
Automatische aanpassing van hoeveelheid koffie.
Uitneembaar waterreservoir (2.4 liter).
Elektronische indicatie waterfilter vervangen.
Elektronische indicatie van niveau lekschaal en koffiedikreservoir.
Tip: om energie te besparen schakelt het apparaat na ongeveer 30 minuten automatisch over op stand-by. Deze tijdsduur kan worden gewijzigd in de basisinstellingen.

Geselecteerde digitale diensten (Home Connect)
Op afstand bedienen en monitoren van het apparaat
Coffee World: uitgebreide keuze aan koffiespecialiteiten van over de hele wereld.
Huisnetwerkintegratie voor digitale services (HomeConnect) óf via een LAN kabel (aanbevolen) óf draadloos via Wifi.
De beschikbaarheid van de Home Connect functie is afhankelijk van de beschikbaarheid in uw land. De Home Connect diensten zijn niet in elk land beschikbaar. Verdere informatie hierover vindt u op www.home-connect.com

Veiligheid:
Kinderbeveiliging.

Reiniging
Volautomatisch spoelgrogramma bij in- en uitschakelen.
Automatisch doorspoelen van het melksysteem na elke drank.
Automatisch reinigings- en ontkalkingsprogramma.
Leegmaak-programma, het maalwerk leegmaken voor als u op vakantie gaat of het apparaat wil transporteren.
Bij wissel van de bonensoort verwijdert de leeg-maal-functie oude koffieresiduen uit het apparaat.
Uitneembare zetgroep.
Koffiedikreservoir en lekbak vaatwasserbestendig.
Melkopschuimer vaatwasserbestendig.

Installatievoorschriften:
Draairichting deur niet verwisselbaar.
Ideale inbouwhoogte 95-145 cm (bovenkant van de nisbodem).
De voorzijde van het apparaat steekt 47 mm uit t.o.v. het meubelfront
Bij inbouw in de hoek dient er aan de zijkant afstand gehouden te worden.
Linksdraaiende deur 110° graden te openen (bij levering) - afstand tot de wand moet minimaal 350 mm bedragen.
Linksdraaiende deur 155° graden te openen - afstand tot de wand dient minimaal 650 mm te bedragen.
Linksdraaiende deur 92° graden te openen - afstand tot de muur dient minimaal 100 mm te bedragen (service onderdeel nr. 00636455).
Inbouw boven 14 cm hoge warmhoudlade in 59 cm standaard nis.
De LAN aansluiting bevind zich aan de achterzijde rechts onder.
Speciale accesoires (als onderdeel via service te bestellen):
Nr. 17000706 Waterfilter Nr. 00311975 Ontkalkingstabletten Nr. 00312295 Reinigingstabletten Nr. 00636455 Begrenzer van de deur tot 92° graden Nr. 11015223 Bonenreservoir met deksel

CM450102

Technische data:

Totale aansluitwaarde 1.6 kW.
Aansluitkabel 1.7 m met stekker.
Plan een LAN kabel
Energievebruik standby/display uit 0.5 W.
Energieverbruik standby/netwerk 2 W.
Tijd auto-standby/display aan 30 min.
Tijd auto-standby/ netwerk 30 min
Raadpleeg de gebruiksaanwijzing wanneer u de WiFi-functie wilt uitschakelen.

CM450102

Technische data:

Totale aansluitwaarde 1.6 kW.
Aansluitkabel 1.7 m met stekker.
Pl
Er

Hoekinbouw links

Er
Tij
Tij
Ra
W

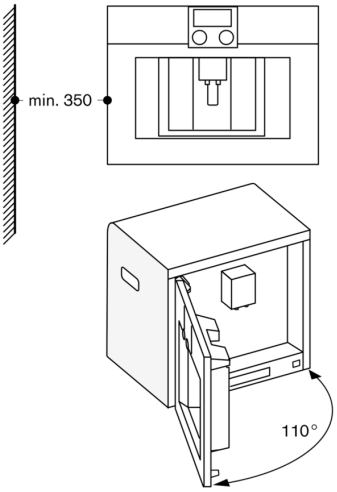
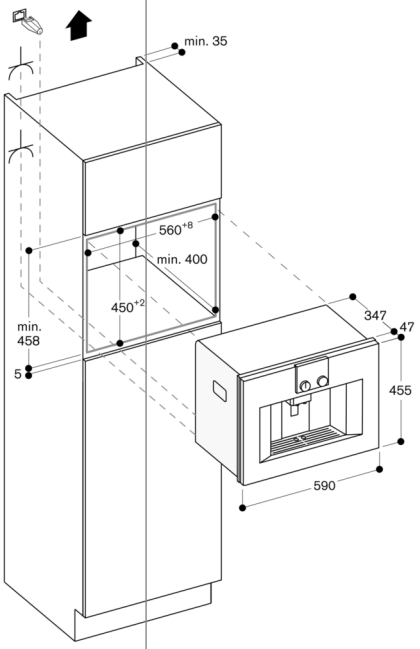
Bij gebruik van de 92° scharnierbegrenzing (reserve-onderdeel nr. 00636455), bedraagt de minimale afstand tot de wand slechts 100 mm.