CX492101

Optionele accessoires

CA051300:
Teppanyaki

CA060300:
Kooksensor

GN232110:
Teppan Yaki plaat GN 1/1

GN232230:
Teppan Yaki plaat GN 2/3

Installatie accessoires

Inductiekookplaat 400 serie
90 cm
CX492101

- Intuïtieve bediening middels het TFT-touch display
- 1 groot kookoppervlak
- Dynamische kookfunctie
- Professionele kookfunctie voor het opdelen van de kookplaat in 3 voorgeprogrammeerde kookzones
- Frameloos
- 1 groot kookoppervlak

Vrij plaatsen van kookgerei
Alle maten en vormen kookgerei kunnen worden gebruikt
Intuïtieve bediening middels het TFT-touch display
Kooksensorfunctie voor temperatuurcontrole in pannen
Professionele kookfuncties
Max. power voor groot kookgerei: 4,4 kW
Frameloos.

Kookzones:
Een uniek kookoppervlakte van 3200 cm².
Er kunnen tot 6 pannen tegelijkertijd worden gebruikt op de kookplaat.

Bediening:
Gebruiksvriendelijk gekleurd TFT-touch display met bedienings-aanwijzingen
Elektronisch regelbaar in 17 Vermogensstanden.

Uitrusting:
Kooksensor functie
Professionele kookfunctie.
Dynamisch koken functie
Teppan Yaki functie.
Boosterfunctie voor elke kookzone.
Boosterfunctie voor pannen.
Warmhoudfunctie.
Individuele pan herkenning
Kooktijdautomaat voor elke kookzone
Stopwatch.
Kookwekker.
Infotoets met gebruiksadvies.
Power Management
HobHoodControl: bedien de afzuigkap vanaf de kookplaat (met bijpassende afzuigkap).
Geïntegreerde WiFi module voor digital services (Home Connect).
De beschikbaarheid van de Home Connect functie is afhankelijk van de beschikbaarheid in uw land. De Home Connect diensten zijn niet in elk land beschikbaar. Verdere informatie hierover vindt u op www.home-connect.com

Veiligheid:
Hoofdschakelaar.
Restwarmte-indicatie
Kinderbeveiliging.
Veiligheidsafsluiting
Pauze functie.

Installatievoorschriften:
Alleen te gebruiken met (wok-)pannen met ferromagnetische bodem.
Wokpan WP 400 001 is op deze kookplaat niet te gebruiken.

Installatie is mogelijk in werkbladen van steen, kunststof of hout. Hitte bestendige en waterdichte afdichting is nodig. Met betrekking tot andere materialen raadpleeg de werkblad fabrikant.
Het draagvermogen en stabiliteit, vooral bij dunne bladen, worden ondersteund met behulp van geschikte constructies. Er dient rekening gehouden te worden met het gewicht van het apparaat en de extra belasting.
De gleuf moet onafgebroken en egaal zijn, zodat plaatsing van het apparaat op de pakking is verzekerd. Gebruik geen onderbroken lijnen.
Het apparaat kan van onder bevestigd worden.
Door de maattolerantie van de glaskeramische kookplaat en van de uitsparing in het werkvlak kan de voegbreedte variëren.
Gewicht: ca. 29 kg.

Technische data:
Aansluitwaarde 7.4 kW.
Aansluitkabel 1.5 m zonder stekker.
Energievebruik standby/display uit 0.5 W.
Energieverbruik standby/netwerk 2 W.
Raadpleeg de gebruiksaanwijzing wanneer u de WiFi-functie wilt uitschakelen.

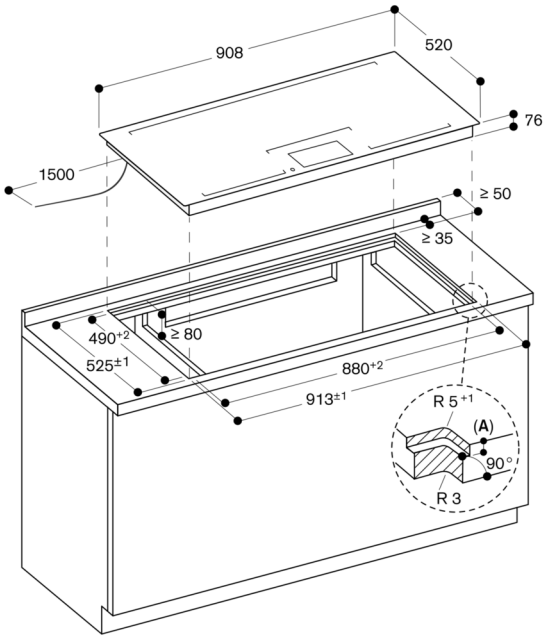


**A**: $6{,}5^{+0{,}5}$

Afmeting in mm

**Dwarsdoorsnede**

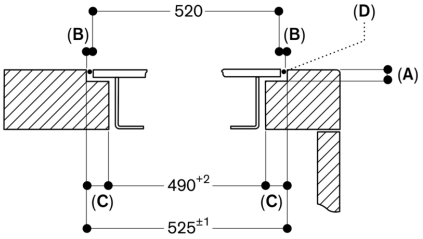


**A**: $6{,}5^{+0{,}5}$
**B**: 2,5
**C**: 17,5
**D**: Vulling met silicone

Afmeting in mm

**Doorsnede in de lengte**

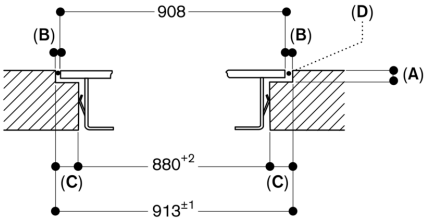


**A**: $6{,}5^{+0{,}5}$
**B**: 2,5
**C**: 16,5
**D**: Vulling met silicone

Afmeting in mm

**Aanzicht van boven**

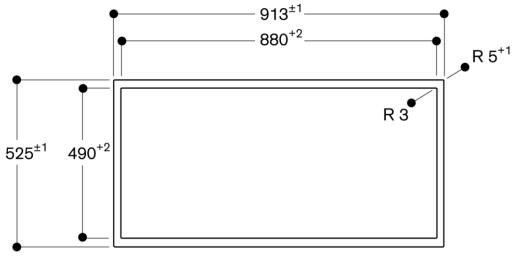


Afmeting in mm