Beschikbare varianten

DF271160F
Volledig integreerbaar
Met Flexscharnier

Toebehoren

1 x bakplaatsproeikop.

Optionele accessoires

DA041160
Besteklade met geleidesysteem

DA042030
Zilverglans cassette voor alle afwasautomaten

DA043000
Wijnglazenhouder

Toebehoren installatie

GZ010011
Verlenging voor water toe -en afvoer (lengte 2 m)

DF271160F
Vaatwasser 200 serie
Volledig integreerbaar
Met Flexscharnier
Hoogte: 86.5 cm

Optimale bescherming van delicaat glaswerk door droging op lage temperatuur met Zeolith en intelligente wateronthardingstechniek.
6 programma's met Aquasensor en 3 opties, waaronder Power en Intensive:
Reinigen en drogen in 57 minuten
Intensieve reiniging in de onderste korf met gelijktijdige bescherming van de glazen in de bovenste korf
Flexibel korfysteem met telescooprails op alle niveau's.
TFT-display met intuïtieve bediening voor alle functies.
Wit Interiorlight.
Push-to-open systeem voor een perfecte intergratie in greeploze keukens.
Zeer stil: 42 dB.
Energieklasse: A+++
Aquastop

Bediening:
TFT-display met aanduiding van resttijd, navullen van zout en glansspoelmiddel en controle van watertoevoer.
Touch bediening.
Infotoets met gebruiksadvies.
Elektronische voorprogrammering tot 24 uur.
Optisch en akoestisch eindsignaal.
Info-Light.

Algemene informatie
Heldere binnenverlichting.
Glasbescherming met Zeolith.
AquaSensor.
Beladingssensor.
Automatische herkenning van het reinigingsmiddel.
Elektronisch regenereersysteem
Warmtewisselaar
Doorstroomverwarmingselement
Zelfreinigend filter met 3-voudige besproeiing.
Servoslot.
Aquastop
Geïntegreerde WiFi module voor digital services (Home Connect).
De beschikbaarheid van de Home Connect functie is afhankelijk van de beschikbaarheid in uw land. De Home Connect diensten zijn niet in elk land beschikbaar. Verdere informatie hierover vindt u op www.home-connect.com

Programma's
6 Programma's:
Auto 65°C - 75°C.
Auto 55°C - 65°C.
Auto 35°C - 45°C.
Standaard ECO 50°C.
Snel 45°C (29 min.).
Voorspoelen.
3 opties:
Intensief
Power
Halve belading

Uitrusting:
Flexibel korfsysteem met telescooprails op alle niveau's.
Bovenkorf:
Volledig uittrekbaar.
RackMatic op 3 niveau's, 5 cm in hoogte verstelbaar.
Neerklapbare bordenhouders (6x).
Neerklapbare rekjes (4x).
Glazenhouders (2x).
Onderkorf:
Neerklapbare bordenhouders (8x).
Bestekkorf.
Maximale grootte van borden (boven-en onderkorf): 29/28, 26,5/30,5 of 24/34 cm
Maximum 23 glazen belading.

Verbruiksgegevens
Energieklasse A+++ op een schaal van A+++ tot D.
Waterverbruik vanaf 9.5 liter.
Energieverbruik vanaf 0.8 kWh.
Geluidsniveau 42 dB (re 1 pW).

Installatievoorschriften:
In hoogte verstelbare voetjes.
Sokkelterugsprong 100 mm.
Achterste apparaatvoetje van de voorzijde verstelbaar.
deurgewicht tot 11 kg
Maat van de deurplaat moet worden afgestemd op de sokkelhoogte van het keukenmeubel.
Installatie en gebruik ook met meubelgreep mogelijk. De push-to-open functie blijft actief.

Technische data:
Aansluitkabel met stekker.
Wateraansluiting met schroefaansluiting 3/4".
Aansluiting warm of koud water mogelijk.
Energieverbruik standby/netwerk 2 W.
Energieverbruik standby-modus 0.5 W.
Stroomverbruik uitgeschakeld 0.5 W.
Tijd auto-standby/ netwerk 2 min
Raadpleeg de gebruiksaanwijzing wanneer u de WiFi-functie wilt uitschakelen.

Kenmerken

Energieklasse
D

Energieverbruik voor 100 cycli ecoprogramma's
82

Maximale aantal plaatsinstellingen
12

Het waterverbruik van de ecoprogramma's in liters per cyclus
9,5

Programmaduur
3:15

Akoestische geluidsemissies
42

Akoestische geluidsemissieklasse
B

Uitvoering
Inbouw

Hoogte van afneembaar bovenblad
0

Afmetingen van het apparaat h(min/max)xbxd
865 x 598 x 550

Inbouwafmetingen (hxbxd)
865-925 x 600 x 550

Keurmerken
CE, VDE

Diepte met 90° geopende deur
1200

In hoogte verstelbare pootjes
Ja - alle vanaf voorzijde

Maximaal instelbare hoogte
60

Verstelbare sokkel
Horizontaal en verticaal

Nettogewicht
49,1

Brutogewicht
51,5

Aansluitwaarde
2400

Minimale smeltveiligheid
10

Spanning
220-240

Frequentie
50; 60

Lengte elektriciteitssnoer
175

Type stekker
Schuko-/Gardy. met aarding

Lengte toevoerslang
165

Lengte afvoerslang
190

EAN-code
4242006288594

Type installatie
Volledig geïntegreerd

Verbruiks- en aansluitwaarde

Samengesteld per 2022-02-27
Pagina 1

GAGGENAU

Aansluitmaten voor een 60 cm brede vaatwasser

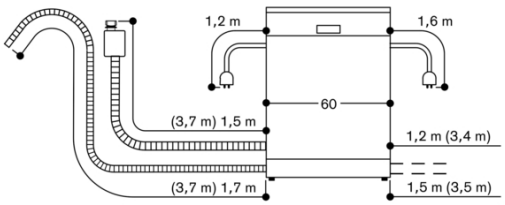

( ) Waarden met verlengingsset
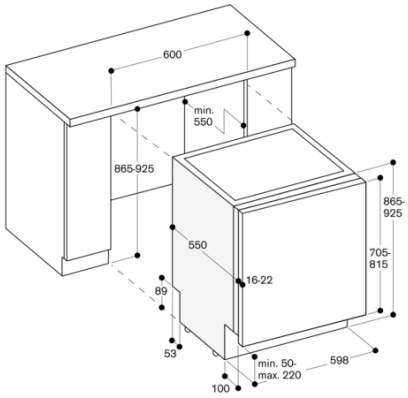
86,5 cm hogere vaatwasser met flexibel scharnier