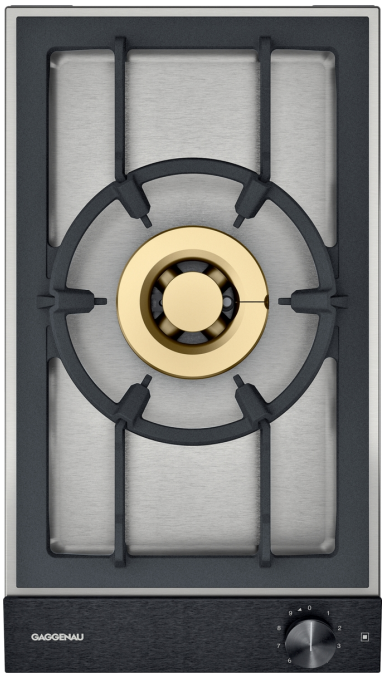

VG231220

VD200020:
Крышка из нержавеющей стали

WP400001:
Сковорода WOK

VV200010:
Соединительная планка серии 200

VV200020:
Соединительная планка серии 200

Vario Газовая варочная панель Domino 200 серия
28 cm, Природный газ 20 мбар
VG231220

Комбинируется с другими Vario-панелями серии 200
Панель управления для удобной и безопасной работы
Механическая регулировка 9 уровней мощности, с точной настройкой и воспроизводством размера пламени
Конфорка из твердой термостойкой латуни, которая используется на профессиональных кухнях
Общая мощность до 6 кВт

Зоны нагрева
1 конфорка wok (300 Вт – 6000 Вт), для посуды до max. ø 30 cm.

Управление
Светящееся кольцо ручек управления
Встроенная панель управления
Простое управление
Автоматический электроподжиг
Для удобства закрытия прибора крышкой чугунная решетка легко переворачивается

Особенности
Литая чугунная решетка
Латунные горелки

Безопасность
Термоэлектрическая защита от утечки газа
Индикаторы остаточного тепла для каждой конфорки
Индикатор включения

Рекомендации по монтажу
Форсунки для жидкого газа 28-30/37 mbar можно заказать дополнительно
Крепление прибора к столешнице производится сверху
Расстояние сбоку прибора до стены или предметов мебели должно быть не менее 150 мм
При встраивании нескольких газовых варочных Vario-панелей с суммарной мощностью выше 11 кВт необходимо предусмотреть минимальное расстояние до вытяжки 70 см.
Вес прибора: ок. 11.

Подключение
Мощность подключения к электросети 6.0 кВт.
Мощность подключения к электросети 10.0 Вт.
Электрический кабель 1.5 м с вилкой.

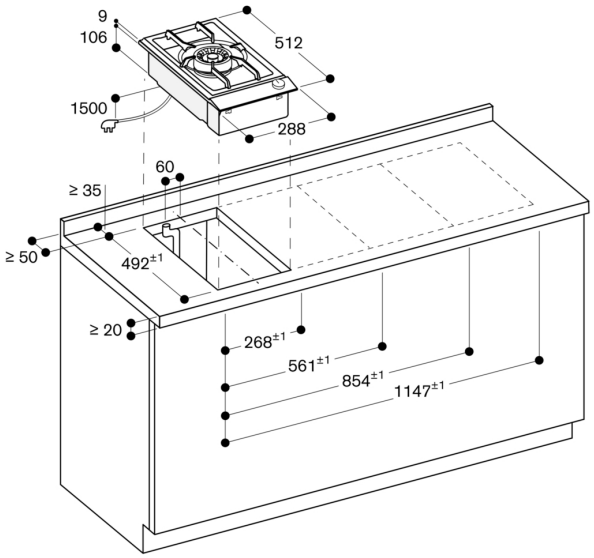

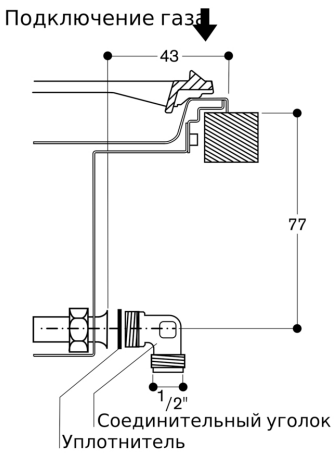

Минимальное расстояние от выреза прибора до боковой стенки составляет 150 мм.

Размеры в мм