CV282100CN

GP900003:
电磁灶用平底锅

CA060300:
灶具无线温控器

CA230100:
黑色磁悬浮旋钮

CA282110:
活性碳过滤单元(CA 282 810/811)

GP900001:
不锈钢油炸感应锅

GP900002:
不锈钢油炸感应锅

CA051300:
铁板烧盘

CA052300:
平板盘

CA282811:
空气内循环组件（CV282）

CA284011:
外排风连接组件（CV28x）

Induction hob with integrated ventilation system
200 series
80 cm
CV282100CN

矩形灵活烹饪区
灵活烹饪区内锅具自由摆放
与灶具结合的高效排烟系统
全自动吸油烟系统
大尺寸高效油脂过滤网
节能低噪音风机
排气式或循环式安装
带有活性炭过滤单元的内循环组件,节约橱柜空间,易更换滤网
磁悬旋钮控制
双色显示实现简易操作

烹饪区域
两个19x23cm灵活烹饪区域(2200W,使用火力推进时增强到3700W)组合使用时38x23cm(3300W,使用火力推进时增强到3700W)

输出量
3挡 /加强吸时的性能和噪声： 风量输出根据EN 61591 1140m³/h 声功率级根据 EN 60704-3 54/64 DB(A) RE 1pW 声压级根据EN 60704-2-13 42/52 DB(A) RE 20uPa
循环吸油烟可降低 89%气味

操作
磁悬旋钮控制
双色面板功能显示(白色/橙色)
烹饪区域标识
电脑控制17档火力
电子控制3档风速和1档强吸功能

特性
矩形灵活烹饪区
锅具感应功能
专业烹饪功能
锅具调温功能(配合锅具调温传感器CA060300)
煎炸感应功能
火力推进功能
保温功能
自动调节的吸油烟系统
自动启动的吸油烟系统
延时功能, 6min
自动通风功能
滤网和空气再循环单元饱和指示
油脂滤网可拆卸,可洗碗机清洗
搪瓷风机盖板,可洗碗机清洗
配BLDC直流无刷电机高效风机系统
优化高效内部气流循环
计时器
最长短99分钟烹饪定时
短时间定时
记忆功能
选择菜单
加热功率管理功能

安全性能
主开关
工作指示灯
锅具检测系统
余热指示功能
童锁
安全关机
可拆卸两级溢流保护, 可放入洗碗机清洗
可拆卸溢流盒,2L,可放入洗碗机清洗
油脂过滤器检测

设计备注
底柜宽度最小80cm
台面深度最小60cm, 抽屉深度需减小. 70cm深度台面可使用全尺寸抽屉
开孔深度204 mm
循环式和外排式排烟系统必须单独选购特殊配件
排烟道连接件: 排烟管
排烟道应安装一个最大开启压力为65帕的单向阀门
为确保排风式最佳的性能，建议预留至少720平方厘米的流出面积
只能使用电磁灶专用的金属锅具，如果想获得最佳的加热效果，建议选用锅底为特制金属夹层的锅具
电器需从下方固定
机器重量： 约27.
机器底部需可自由接触
在安装排气式的烟机和烟囱通风的壁炉时，通风设备的电源线需要一个合适的安全开关
考虑到电器本身的重量以及承载，如果台面较薄，需加装支撑装置
安装灶具的台面要是坚固的石质、木质材料或者其它坚固的合成材料。安装时需要注意开孔边缘做到密封隔热和防水。其他材料台面安装请咨询台面制造商。
凹槽必须连续、均匀，这样就能保证设备在垫片上的均匀放置
连接宽度可能由于玻璃陶瓷灶和操作面的剪裁的尺寸公差而有不同。

电器参数
额定功率7.4 KW
电源线长度1.5 m 不包括插头

View from above

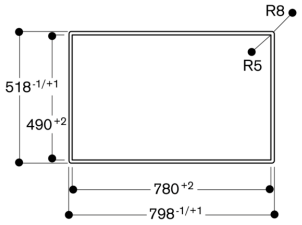

Cross section

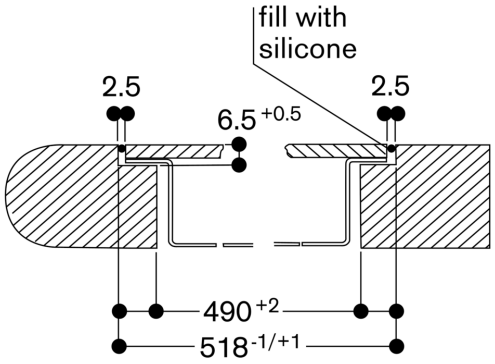

Longitudinal section

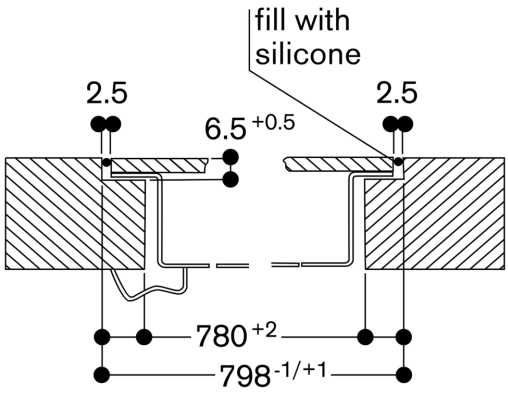

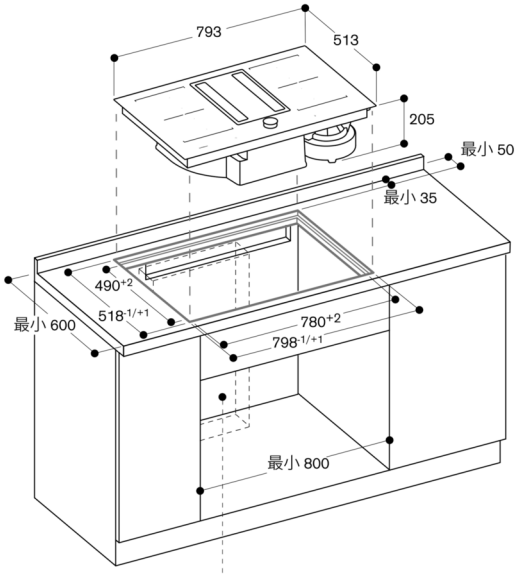

循环风模块或风道区域。
准确位置视工作台深度而定。

带循环风模块 **CA 282 811** 的 **CV 28** 前视图

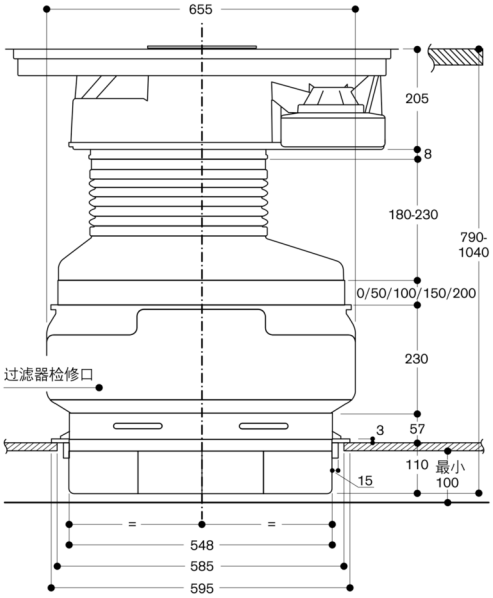

带循环空气模块 **CA 282 811** 的 **CV 28** 侧视图

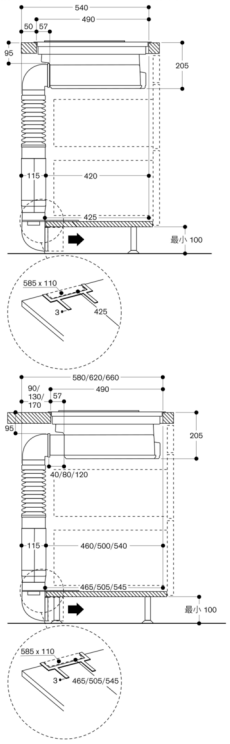

带扁平通道管接口 **CA 284 011** 的 **CV 28** 前视图

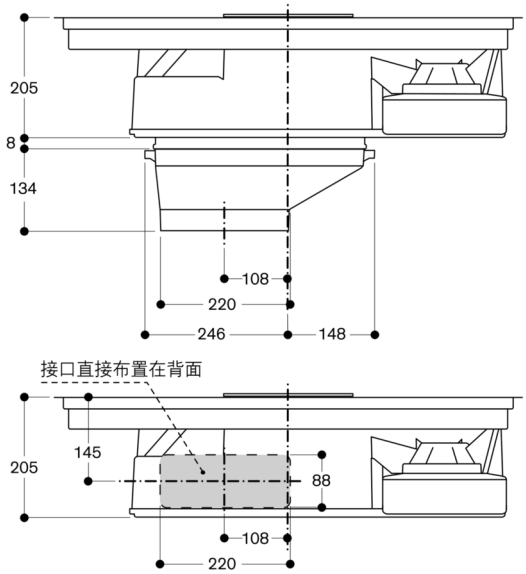

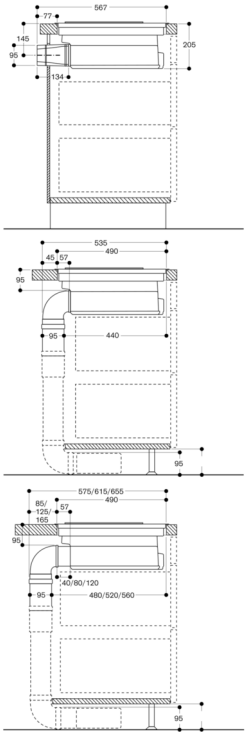

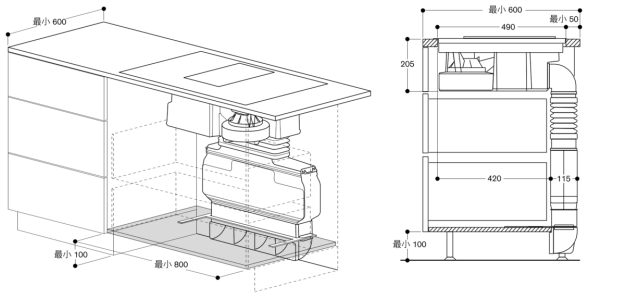
最小 600
最小 100
最小 800
最小 600
最小 50
490
205
420
115
最小 100

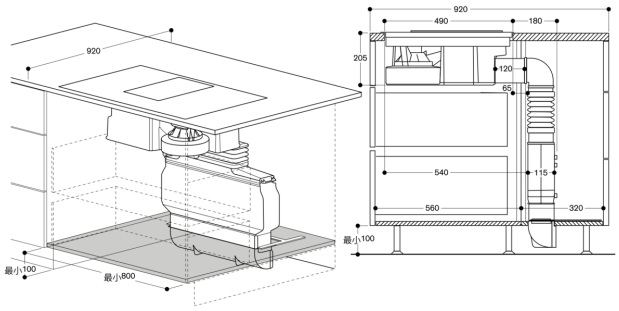
920
最小100
最小800
920
490
180
205
120
65
540
115
560
320
最小100

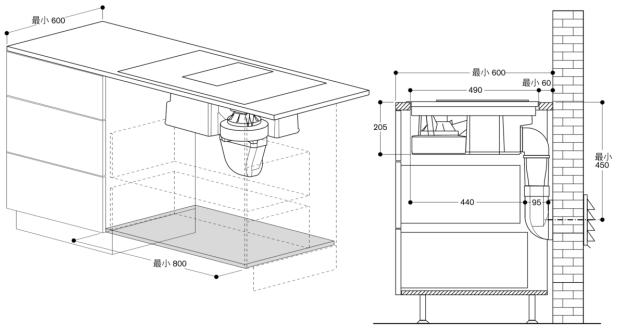
最小 600
最小 800
最小 600
最小 60
490
205
440
95
最小
450

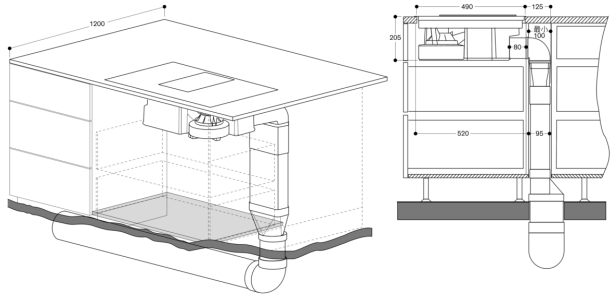
1200
490
125
205
80
520
95

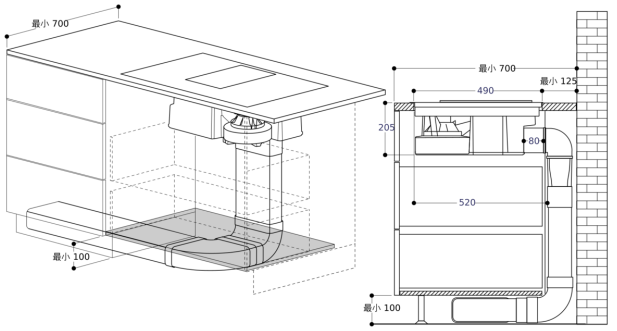
最小 700
最小 100
最小 700
最小 125
490
205
80
520
最小 100